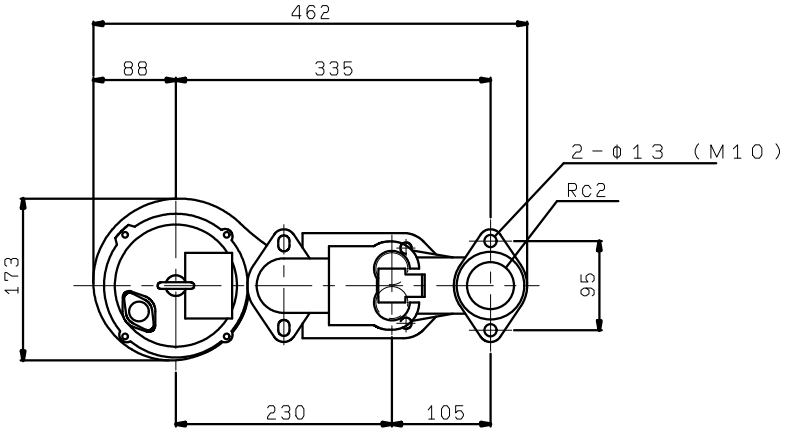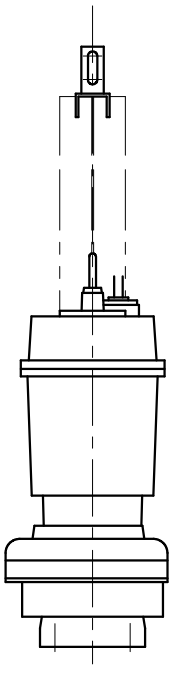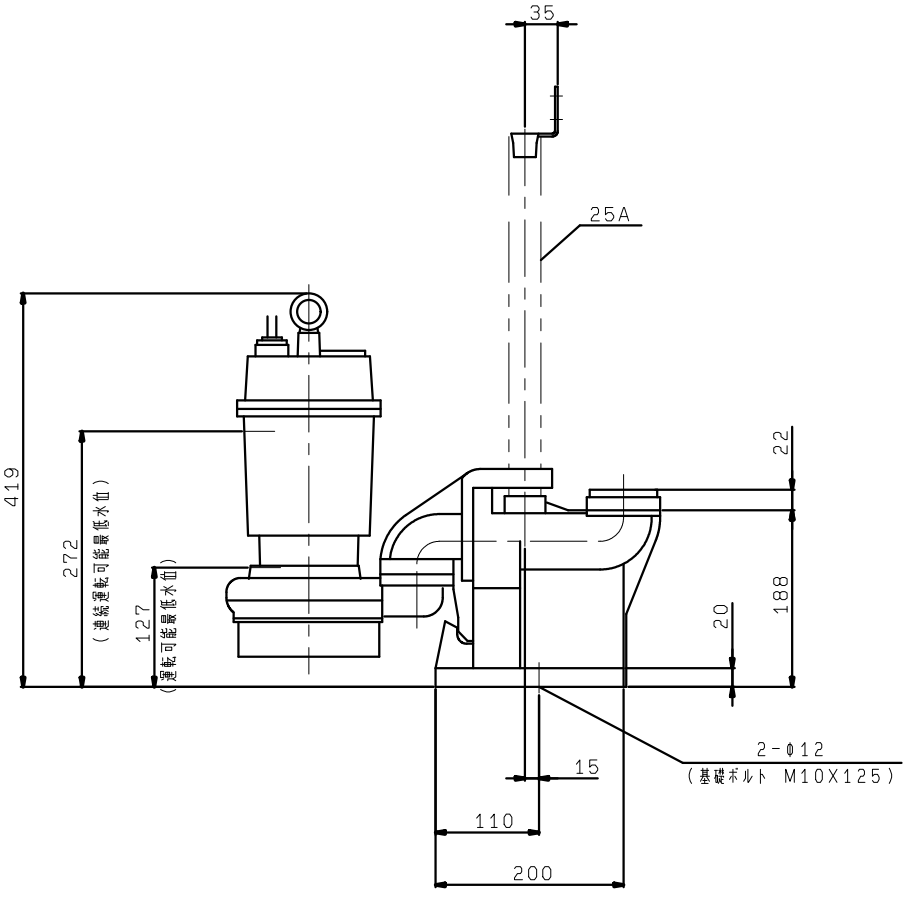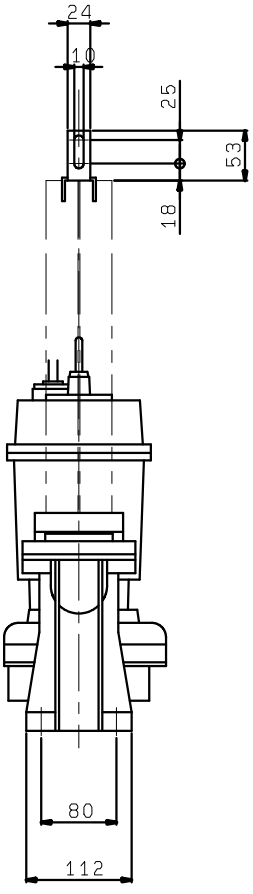YUK2-505/506-0.4T
着脱装置付