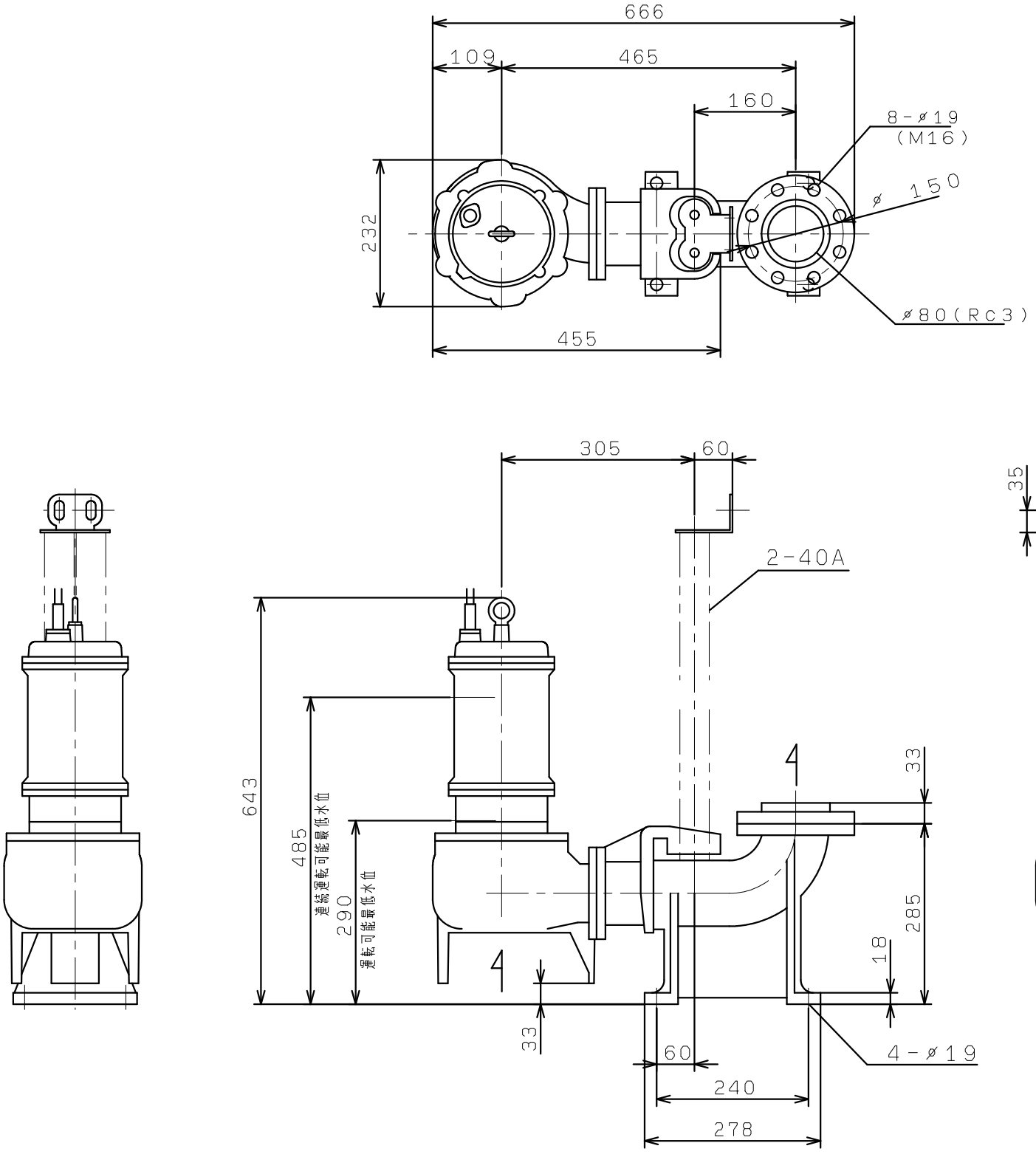VUS-805/806-1.5
着脱装置付