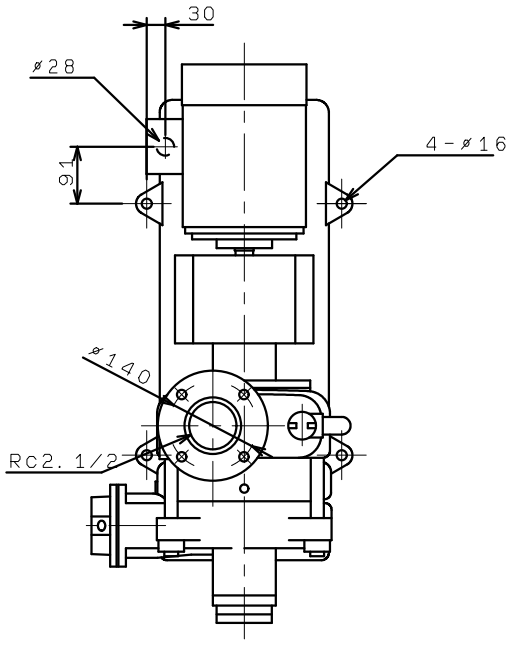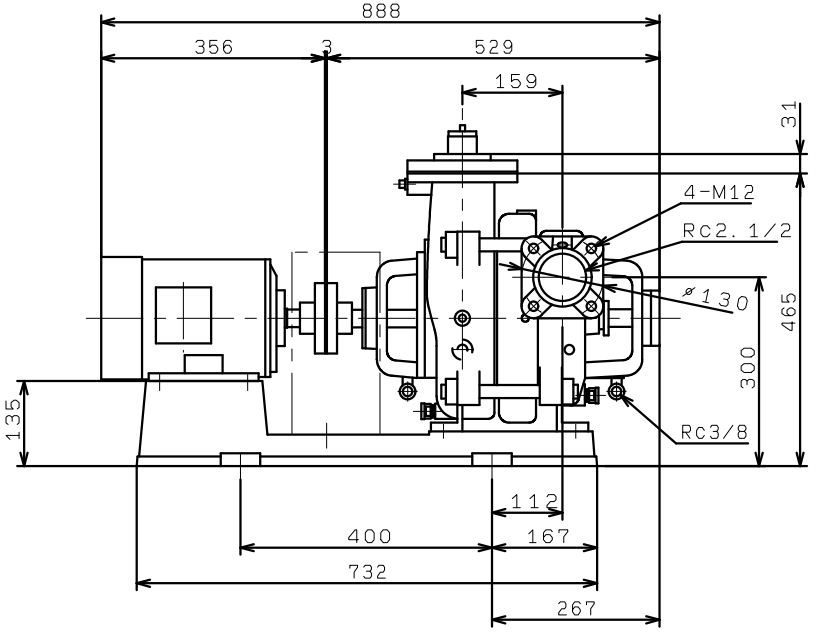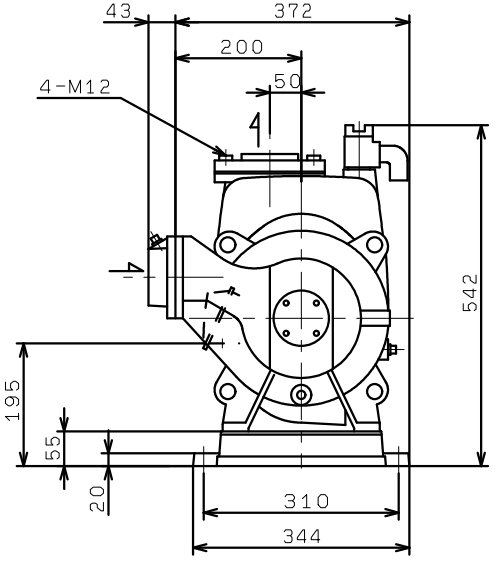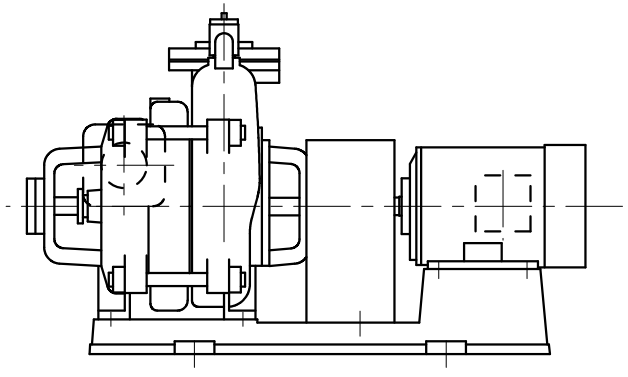TVS-R655X2ME2.2