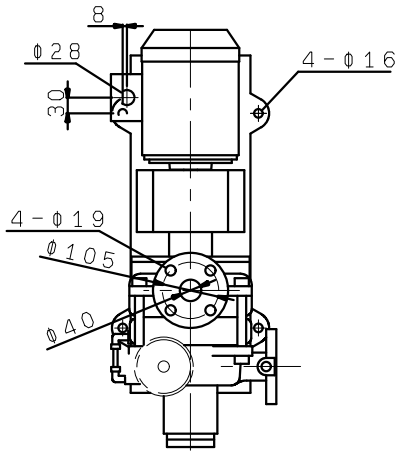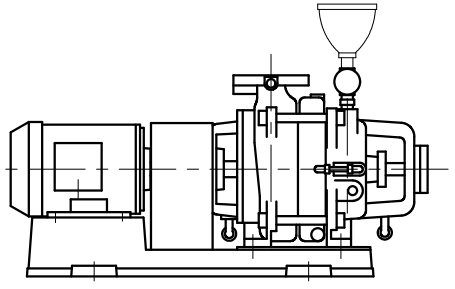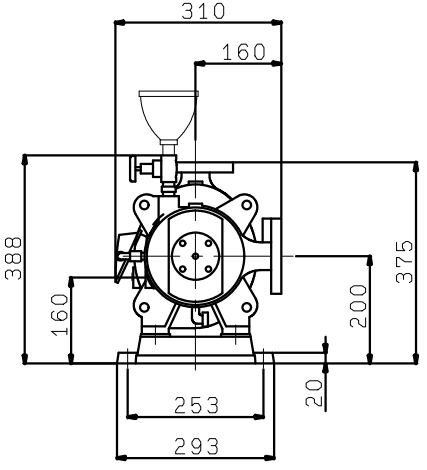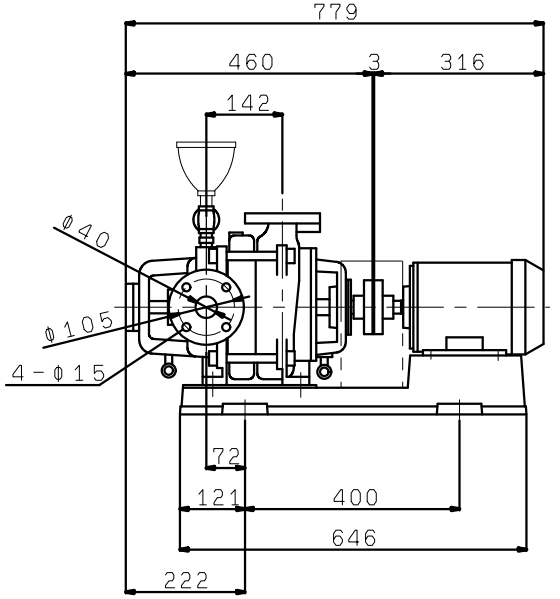T405X2ME1.5
T406X2ME1.5