RCC4-26/26F

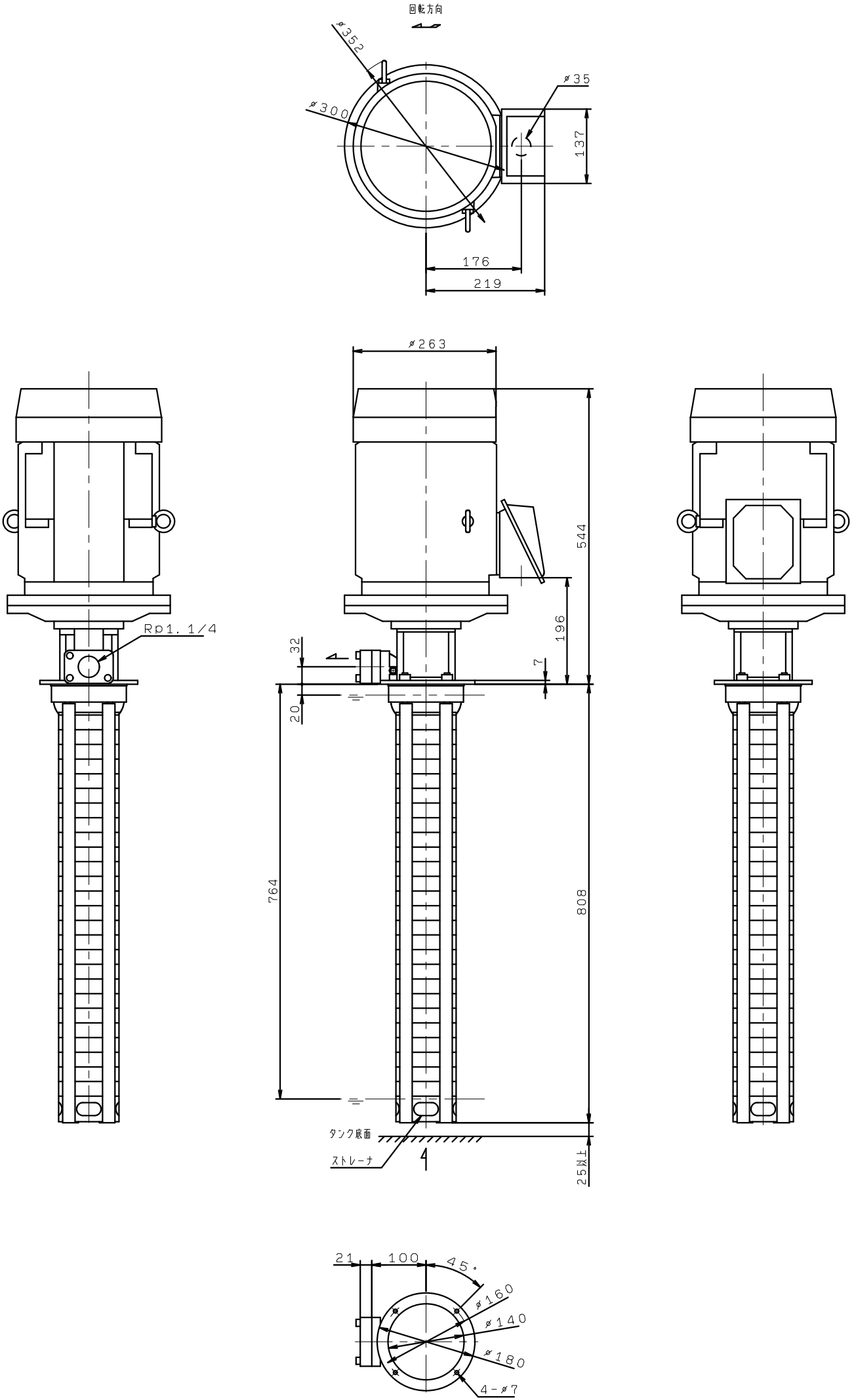
回転方向
φ352
φ300
φ35
137
176
219
φ263
544
196
7
32
20
764
808
Rp1.1/4
タンク底面
ストレーナ
25以上
21
100
45°
φ160
φ140
φ180
4-φ7