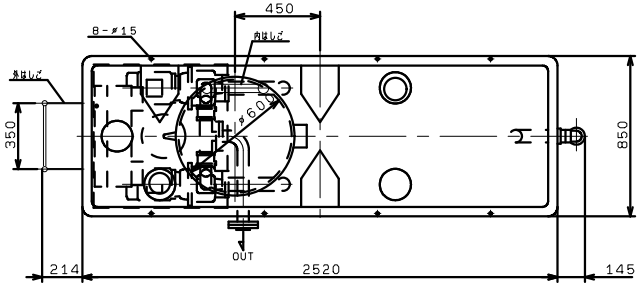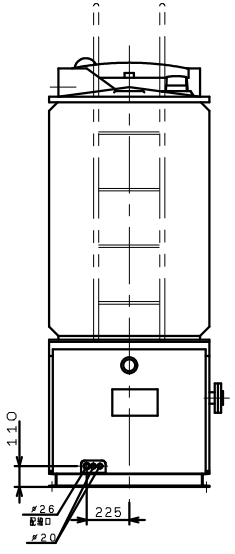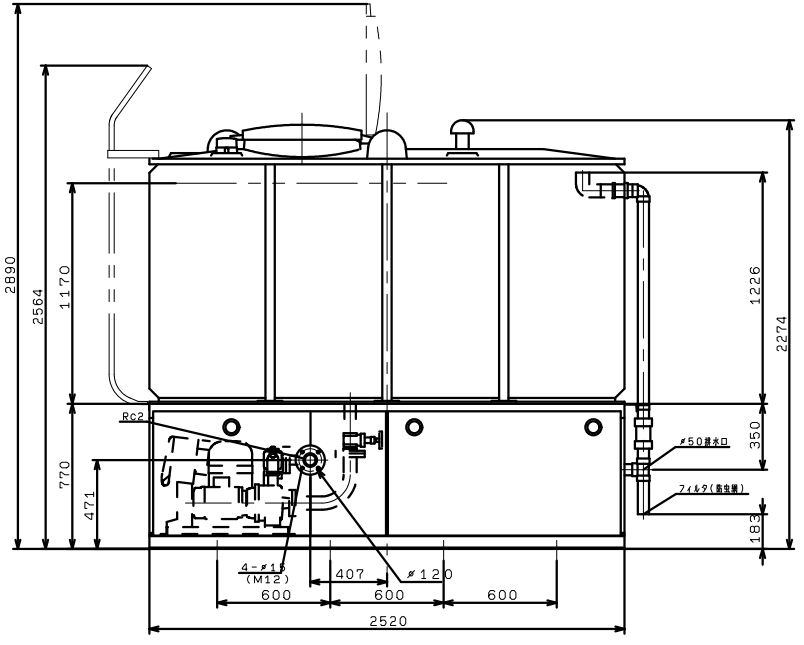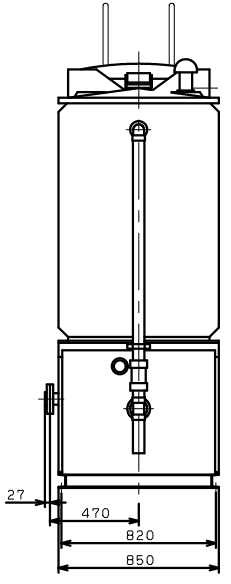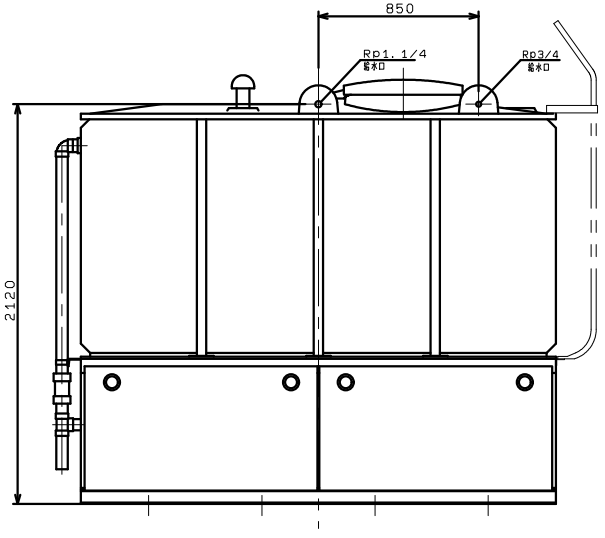KB2TL2-405PE3.7