■用　　途

起動用圧力タンク付消火ポンプの誤作動防止補助加圧用。

配管内圧力の低下を検出し、消火ポンプが始動する前に自動的に配管内圧力を回復させます。

■特　　長

(1)高揚程・高出力のポンプでモータ出力が1～2ランク下がります(当社比)。

(2)コンパクトなユニットタイプで施工が容易。

(3)補助加圧ポンプDPK2組み込み済キュービクル型消火ポンプユニットもあります。詳細はP.459を参照ください。

(4)受水槽付で水源を別に設ける必要がありません。

■適 用 図

DPK/TK/602

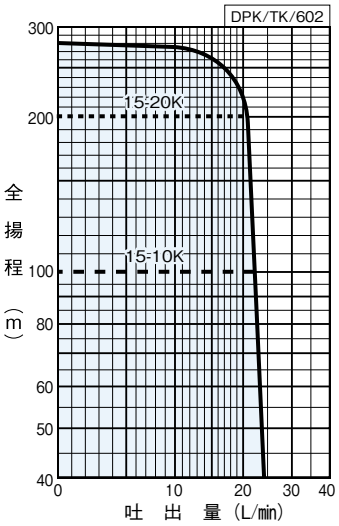

㊟ポンプ選定時は破線以下で選定ください。
-----20K　－－－10K

■標準仕様

制御方式	圧力スイッチによる始動、停止
設置場所	屋内
揚液	清水　0～40℃
ポンプ	プランジャポンプ
モータ	全閉外扇屋内／三相200V／4極 効率：プレミアム効率(IE3)
受水槽	容量50L
制御盤(ECKJ形)	漏電しゃ断器、電流計、外部端子、表示灯(電源、運転、故障、満・渇水)
塗装色(マンセルNo.)	バーミリオン(7.5R4/14)

■特別付属品(オプション)

●安全弁(3/4)　●基礎ボルト　●防振架台

■仕 様 表

DPK/SI/604

口径	形式	モータ	標準仕様		調整弁設定圧	圧力スイッチ				防振架台適用表
						標準設定		調整範囲		
			吐出量	全揚程		始動	停止	始動最小	停止最小	
mm		kW	L/min	m	MPa					
15	DPK2-15E10K	1.5	21	100	1.37	0.98	1.18	0.265	0.49	PBKV-10046546
	DPK2-15E20K	1.5	21	200	2.74	1.96	2.29	0.98	1.18	

■寸 法 図　実施計画に際しましては納入仕様書ご請求ください。

単位：mm

形式	モータ	質量
	kW	kg
DPK2-15E10K	1.5	88
DPK2-15E20K	1.5	88

※質量は呼水槽内水質量を含んでいません。

DPK2/Zd/600

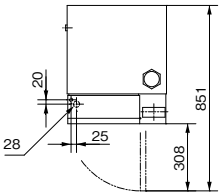

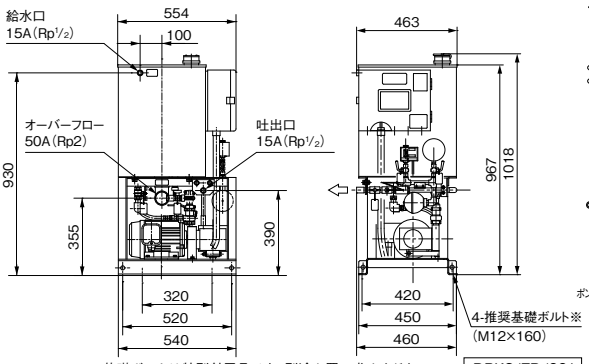

※基礎ボルトは特別付属品です。別途お買い求めください。

DPK2/ZD/001

■ECKJ2形制御盤接続例

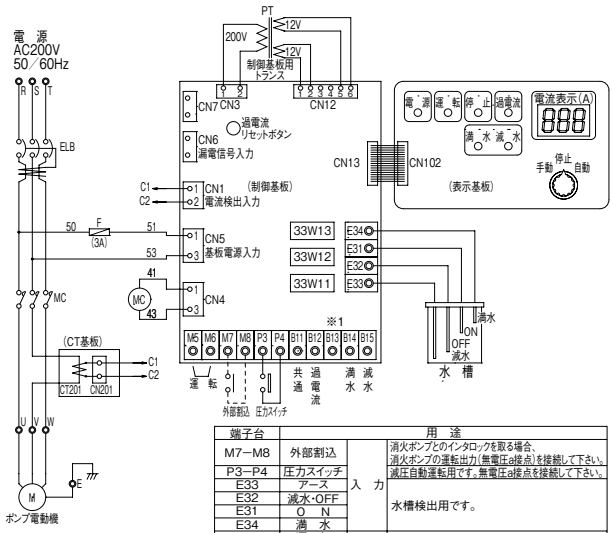

端子台		用途	
M7－M8	外部割込	入力	消火ポンプとのインタロックを取る場合、消火ポンプの運転出力(無電圧a接点)を接続して下さい。
P3－P4	圧力スイッチ		減圧自動運転用です。無電圧a接点を接続して下さい。
E33	アース		水槽検出用です。
E32	減水・OFF		
E31	ON		
E34	満水		
M5－M6	運転	出力	接点容量:AC250V　0.8A(誘導負荷) ※1　端子台B13は使用しないで下さい。
B11－B12	過電流		
B11－B14	満水		
B11－B15	減水		

■補助加圧ポンプ設定でのご注意

①補助加圧ポンプの始動圧力は、消火ポンプの始動圧力より0.049MPa以上高く設定してください。

②補助加圧ポンプの停止圧力は、消火ポンプ始動時の補助加圧ポンプ停止及び配管保護の目的から、消火ポンプの締切全揚程より0.049MPa以上低く設定してください。(尚、消火ポンプの運転信号〔無電圧a接点〕を本ユニット制御盤に接続することにより、消火ポンプ運転時、補助加圧ポンプを停止できます。〔非常停止(インターロック)〕

■施工上のご注意

補助加圧ポンプを設置する自動消火設備の圧力タンクには破損防止のため、必ず安全弁を取付けてください。