川本ポンプ

大切な「水」をあなたへ

Comfort Earth®

家庭用 浅・深井戸用ポンプ

カワエース®ジェット

JF・JF-A.P形

e-star® 製品

省エネ インバータ | 小形・軽量 | 清潔ステンレス | 静音

PAT.

Ver. 2.6

ジェットポンプ フルラインナップ

Jet pump full lineup

φ50ステンレスシングルジェット　φ75ステンレスジェット　φ100樹脂ジェット

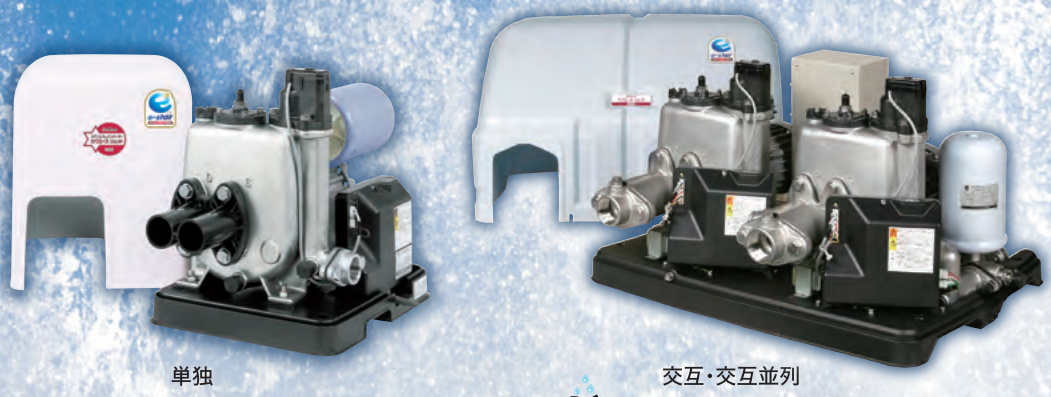

単独　交互・交互並列

Kawamoto

ステンレス＆インバータ＆フルラインナップで

人に環境にやさしいカワエースジェット

e-star（イースター）製品

カワエースジェットは、高効率PMモータと、インバータを標準で
本体ポンプ・ジェット部の多彩なラインナップで、幅広いニーズ

単独　JF形

浅井戸タイプ

深井戸タイプ

標準仕様

制御方式	周波数制御による吐出圧一定給水					
運転方式	単独					
設置場所	屋内・屋外（標高1,000m以下）					
揚液	清水・0～40℃（凍結なきこと）					
ポンプ（材料）	小形自吸渦巻ポンプ　インペラ：SCS13　主軸：接液部SUS304　ケーシング：SCS13					
モータ	高効率PMモータ（全閉外扇屋内形）					
吸込条件	深井戸の場合	吸込全揚程：-12m・-18m・-24m・-30m・-35m［-12m・-18m・-24m］※				
	浅井戸の場合	吸込全揚程：-7m［-6m］※				
	受水槽の場合	吸込全揚程：-1m［-3m］※～流込み5m以内				
電源	V＼W	250W	400W	750W	1100W	1500W
	単相100V	○	○			
	単相200V		○	○	○	
	三相200V		○	○	○	○
電源ケーブル	2m					
付属品	アース棒、連結管（パッキン付）、吐出側相フランジ					

※［　］内は1100W、1500Wの場合です。

浅・深井戸からの揚水、受水槽からの
ポンプアップ、高架水槽からのブースタ、
その他の一般給水などの幅広い用途に。

浅・深井戸 兼用
50Hz/60Hz

業界初の高出力ラインナップ

1100w
1500w

豊富なジェットラインナップ

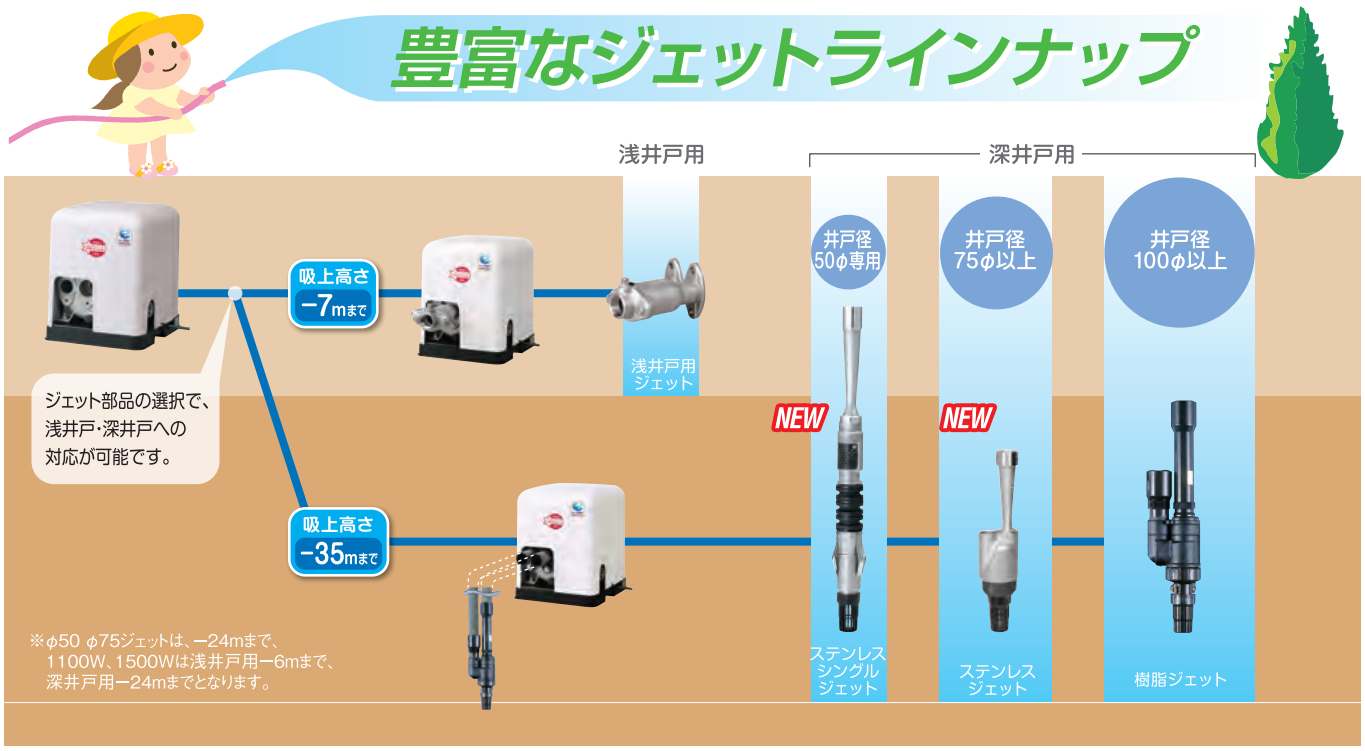

搭載し、ポンプ制御を含めトータルで省エネを達成。
にお応えします。

交互・交互並列　JF-A.P形

交互・交互並列 JF-A.P形

標準仕様

制御方式	周波数制御による吐出圧一定給水			
運転方式	交互・交互並列			
設置場所	屋内・屋外（標高1,000m以下）			
揚液	清水・0～40℃（凍結なきこと）			
ポンプ（材料）	小形自吸渦巻ポンプ	インペラ：SCS13 主軸：接液部SUS304 ケーシング：SCS13		
モータ	高効率PMモータ（全閉外扇屋内形）			
吸込条件	流込み	5m以内		
	吸込全用揚程	−7mまで		
電源	V＼W	250W	400W	750W
	単相100V	○	○	
	単相200V		○	○
	三相200V		○	○
電源ケーブル	—			
付属品	アース棒、吐出側相フランジ、浅井戸用ジェット、ストレーナ			

ポンプユニット2台をコンパクトに設計した、交互・交互並列ジェットポンプユニット。
小規模集合住宅から、アパート・マンションへの用途に。
受水槽からのポンプアップ、高架水槽からのブースタ、その他の一般給水まで
対応可能です。

コンパクト設計

カバー付で清潔安心

業界初の自吸式 −7m

（浅井戸からの揚水も可能です。）

省エネ設計で電気代もお得

単独
JF形

旧モデルとの電気代の比較

1年分の電気代

約50%OFF

高効率PMモータを採用し
インバータ制御により省エネ
効果の高い運転を実現しました。

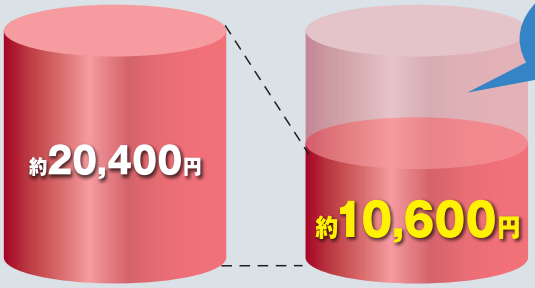

旧モデル
〈J5-406SH〉
非インバータ

現行モデル
〈JF400S〉
インバータ搭載

単相100V、出力400WのJF400S形とJ5-406SHとの比較例

約9,800円もお得!!

●1年間の電気料金
（渇水期 水位ー18m:3カ月
通常期 水位ー 8m:9カ月
とした場合）

●計算条件

1日の使用水量
2,000L／日
平均使用水量
10L／min
電気料金
23円／kWh

コンパクト設計

小さいのに高性能だから
設置場所を選びません

単独 JF形
コンパクトサイズ 容積比 最大58%
軽量 重量比 最大約1/2

交互・交互並列 JF-A.P形
コンパクトサイズ 容積比 最大52%
軽量 重量比 最大63%

※当社従来品比率

静音設計で快適

当社従来品（JS形）比
最大-10dB※の
低騒音化を実現
※交互・交互並列運転の場合

きめ細やかな3段階※圧力設定

インバータによる
吐出圧力一定制御
により、快適な給水
を実現
※250Wは2段階

保護機能も充実

過負荷・拘束保護。
ヒータ不要の
凍結防止運転※
※単独運転のみ

ノイズ・高周波対策済

ノイズフィルタ・
リアクトル内蔵

安心安全のステンレス製 清潔給水

ステンレスを採用したポンプケーシング・インペラ。
その他主要部品にもステンレスや樹脂を採用し
サビに強くいつまでもクリーンな給水を行います。

● ステンレス精密鋳造（SCS13）

機種選定早見表 （深井戸φ100樹脂ジェットの場合）

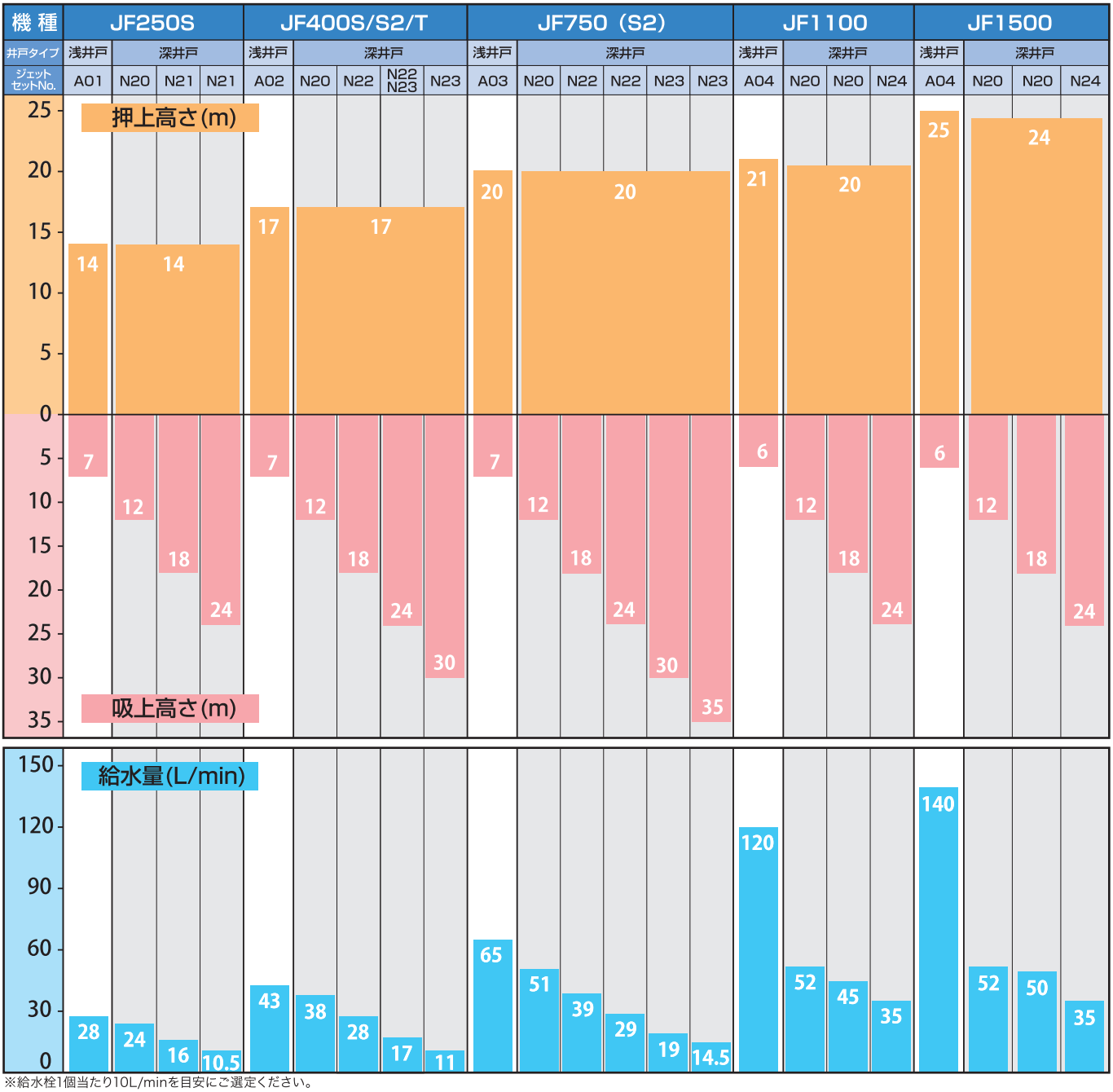

※給水栓1個当たり10L/minを目安にご選定ください。

形式説明

JF 250 S H-A
① ② ③ ④ ⑤

① 形　② モータ出力（250W、400W、750W、1100W、1500W）
③ 電源（S：単相100V、S2：単相200V、T又は無記号：三相200V）
④ ヒータ付（交互、交互並列運転のみ：単独運転はヒータレスの凍結防止運転）
⑤ 運転方式（A：交互、P：交互・並列、無記号：単独）

カワエースジェットの変遷表

取替については、最寄りの営業所へお問合わせください。

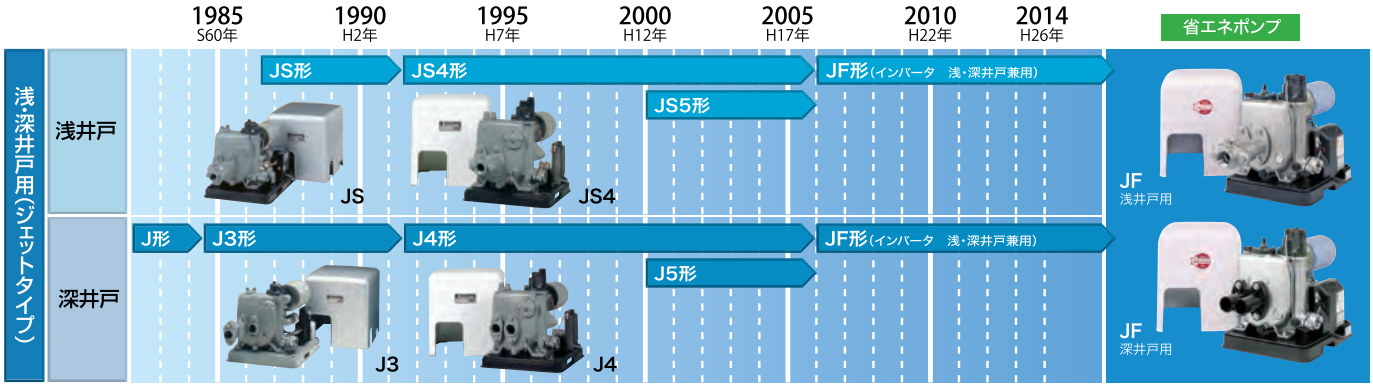

深井戸用250～750W

φ100ジェット適用図

（φ75,φ50ジェットについてはお問い合わせ下さい）

吸込高さ12m時（専用ジェット 6～12m使用時）

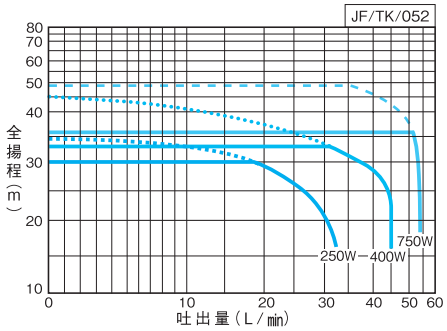

吸込高さ18m時（専用ジェット 12～18m使用時）

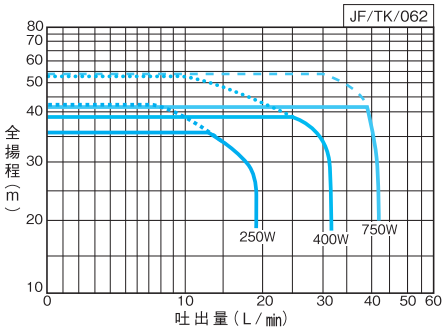

吸込高さ24m時（専用ジェット 18～24m使用時）

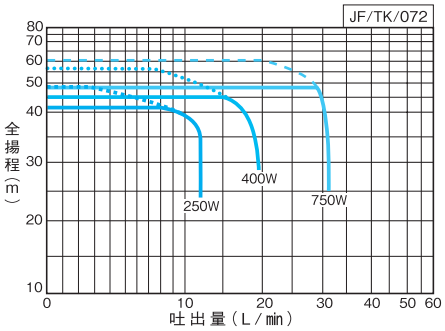

吸込高さ30m時（専用ジェット 24～30m使用時）

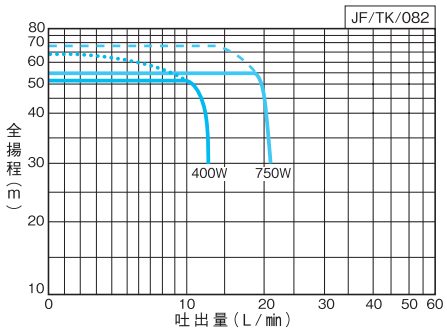

吸込高さ35m時（専用ジェット 30～35m使用時）

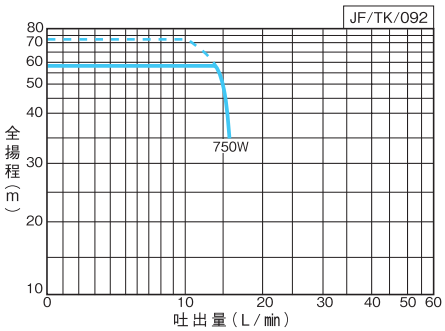

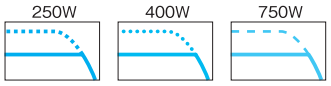

適用図の見方

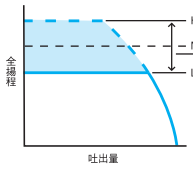

● 調整範囲

左図の範囲内で3段階の設定《L（低）、M（中）、H（高）》ができます。

㊟250Wについては2段階（L↔H）です。

仕様表

● 深井戸用　少水量停止流量：4L/min　アキュームレータ容量：1L

JF/SI/051

吐出口径	形式	モータ	電源	標準仕様※1			運転特性		接続口		φ100ジェット※2		φ75ジェット		φ50シングルジェット	
				吸込高さ	全揚程	吐出量	始動揚程	運転揚程	吸込管	圧力管	井戸径	ジェットセットNo.（吸込高さ）	井戸径	ジェットセットNo.（吸込高さ）	井戸径	ジェットセットNo.（吸込高さ）
mm		W	V	m	m	L/min	m	m	mm	mm	mm		mm		mm	
25	JF250S	250	単相100	12	26	24/24/19	14 [20]	18 [24]	30（注）	30（注）	100（4B）以上	N20又はN30(6～12m)	75（3B）以上	R01（6～12m）	50（2B）専用	S01（6～18m）
				18	32	16/10/14						N21又はN31(12～18m)		R02（12～18m）		
				24	38	10.5/－/－						N21又はN31(18～24m)		―――		―――
	JF400S（S2） JF400T	400	単相100（単相200）又は三相200	12	29	38/30/－	17 〈23〉 [29]	21 〈27〉 [33]				N20又はN30(6～12m)		R01（6～12m）		―――
				18	35	28/17/22						N22又はN32(12～18m)		R02（12～18m）		S01（12～24m）
				24	41	17/－/16						N22、N23又はN32、N33(18～24m)		―――		
				30	47	11/－/－						N23又はN33(24～30m)		―――		―――
	JF750（S2）	750	三相200（単相200）	12	32	51/32/－	20 〈26〉 [32]	24 〈30〉 [36]				N20又はN30(6～12m)		R01（6～12m）		―――
				18	38	39/23/27						N22又はN32(12～18m)		R01（12～18m）		S01（12～24m）
				24	44	29/12/21						N22又はN32(18～24m)		R02（18～24m）		
				30	50	19/－/－						N23又はN33(24～30m)		―――		―――
				35	55	14.5/－/－						N23又はN33(30～35m)		―――		

・運転特性の〈 〉内はファインセンサーM側、[ ]内はH側の場合です。出荷時は250W（H側）、400W・750W（M側）です。
※1 吐出量はφ100ジェット／φ75ジェット／φ50シングルジェットを表しています。
㊟φ75ジェットは吸込管・圧力管共に25㎜、φ50ジェットは圧力管が25㎜となります。組合せジェットによって径違いソケット（30×25）をご用意ください。
※2 ジェットセットN20～N23は、レバー付フート弁を内蔵しています。
尚、ジェットセットN30～N33は、井戸水位がジェット部より下がる場合にご使用ください。（レバーなしフート弁を使用していますので、配管内の水抜きはできません。）

寸 法 図

・実施計画に際しましては納入仕様書をご請求ください。

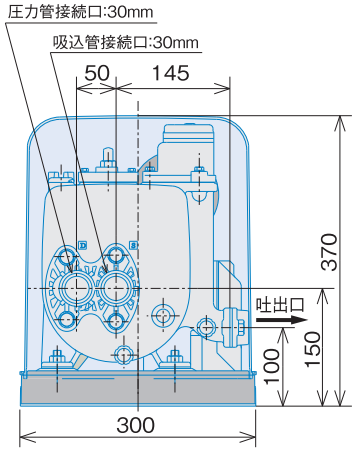

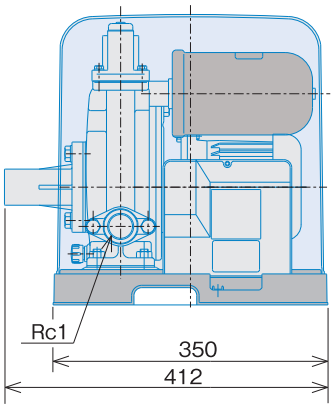

形　　式	質量(kg)
JF250S	19
JF400S/T(S2)	20
JF750(S2)	21

● ジェット部

φ100樹脂ジェット
井戸径:100mm以上

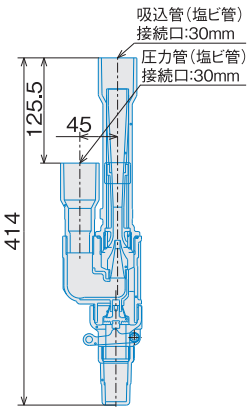

φ75ステンレスジェット
井戸径:75mm以上

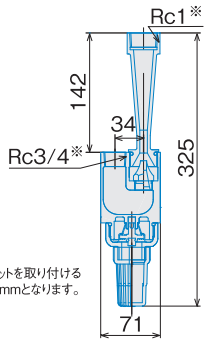

※附属のソケットを取り付けることで、φ25mmとなります。

φ50ステンレス
シングルジェット
井戸径:50mm専用

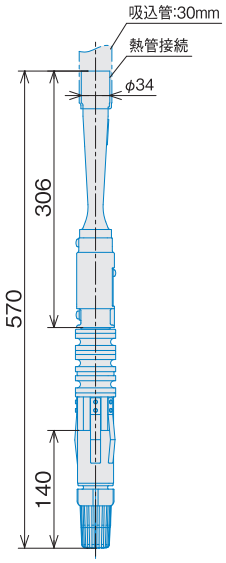

標準価格

形　　式	標準価格　税込(本体)円				
	ポ ン プ 部	ジ ェ ッ ト 部	合　　計		
			φ100樹脂ジェット付	φ75ステンレスジェット付	φ50ステンレスシングルジェット付
JF250S	113,400(105,000)	15,228(14,100) (φ100樹脂ジェット) 26,244(24,300) (φ75ステンレスジェット) 49,140(45,500) (φ50ステンレスシングルジェット)	128,628(119,100)	139,644(129,300)	162,540(150,500)
JF400S	162,000(150,000)		177,228(164,100)	188,244(174,300)	211,140(195,500)
JF400S2	194,400(180,000)		209,628(194,100)	220,644(204,300)	243,540(225,500)
JF400T	162,000(150,000)		177,228(164,100)	188,244(174,300)	211,140(195,500)
JF750	176,040(163,000)		191,268(177,100)	202,284(187,300)	225,180(208,500)
JF750S2	210,600(195,000)		225,828(209,100)	236,844(219,300)	259,740(240,500)

深井戸用1100･1500W

1100W以上の
インバータ搭載ジェットポンプは、
業界初!

適用図

吸込高さ12m時（専用ジェット 6～12m使用時）

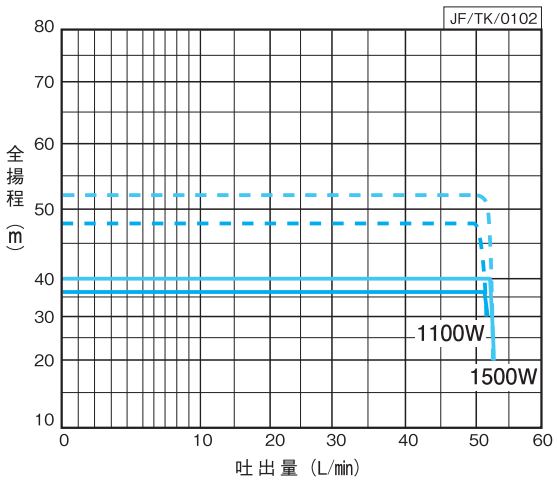

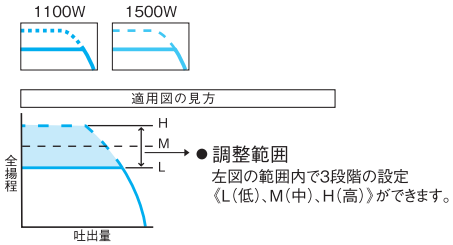

吸込高さ18m時（専用ジェット 12～18m使用時）

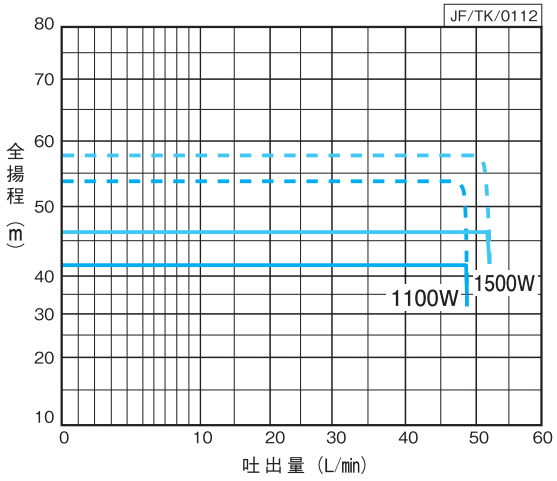

吸込高さ24m時（専用ジェット 18～24m使用時）

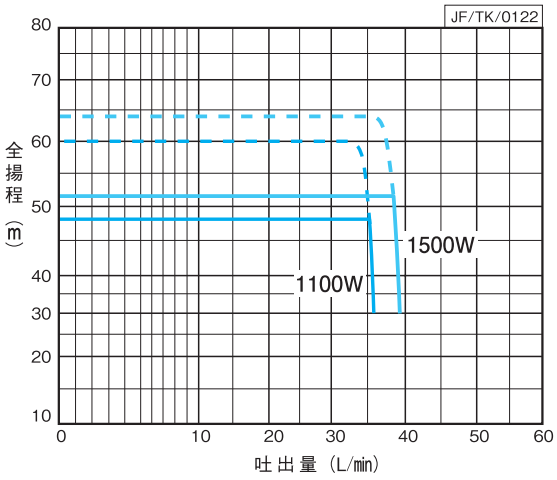

仕様表

●深井戸用　少水量停止流量：10L/min　アキュームレータ容量：2L

JF/SI/062

吐出口径	形式	モータ	電源	標準仕様			運転特性		接続口		専用ジェット※
				吸込高さ	全揚程	吐出量	始動揚程	運転揚程	吸込管	圧力管	ジェットセットNo.（吸込高さ）
mm		W	V	m	m	L/min	m	m	mm	mm	
32	JF1100(S2)	1100	三相200（単相200）	12	32	52	20〈26〉[32]	24〈30〉[36]	30	30	N20又はN30（6～12m）
				18	38	45					N20又はN30（12～18m）
				24	44	35					N24又はN34（18～24m）
	JF1500	1500	三相200	12	36	52	24〈30〉[36]	28〈34〉[40]			N20又はN30（6～12m）
				18	42	50					N20又はN30（12～18m）
				24	48	35					N24又はN34（18～24m）

・運転特性の〈 〉内はファインセンサーM側、［ ］内はH側の場合です。出荷時はH側です。
※ジェットセットN20、24は、レバー付フート弁を内蔵しています。
尚、ジェットセットN30、34は、井戸水位がジェット部より下がる場合にご使用ください。（レバーなしフート弁を使用していますので、配管内の水抜きはできません。）

寸 法 図

・実施計画に際しましては納入仕様書をご請求ください。

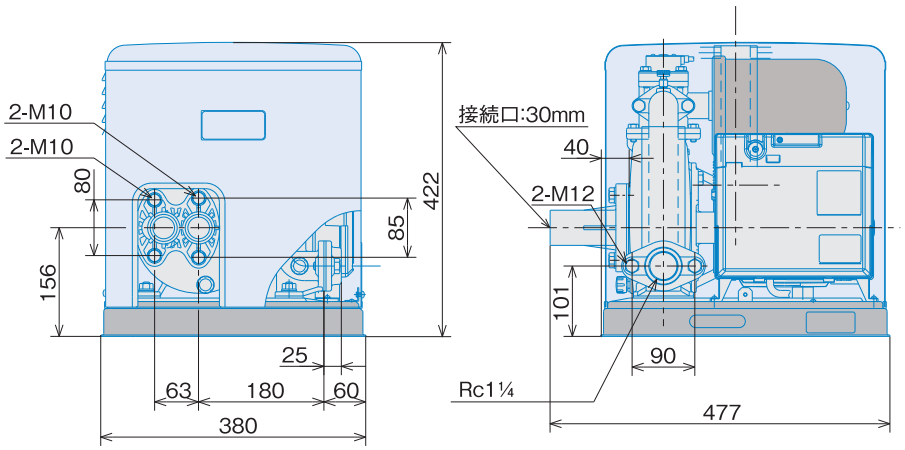

● ジェット部

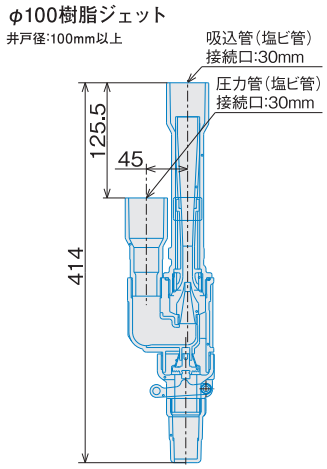

形　式	質量(kg)
JF1100(S2)	44
JF1500	44

標準価格

形　式	標　準　価　格　税込(本体)円		
	ポンプ部	ジェット部	合　計 樹脂ジェット付
JF1100	291,600(270,000)	15,228(14,100)	306,828(284,100)
JF1100S2	302,400(280,000)		317,628(294,100)
JF1500	306,720(284,000)		321,948(298,100)

ジェットの仕組み

1 ポンプで吸上げられた水の一部は、
Ⓐ圧力管に戻ります。

2 水は圧力管を通り、
Ⓑジェットノズルから噴射されます。
このとき、噴射された周囲が負圧となり井戸から
水を吸い上げる働きをします。

3 井戸から吸上げられた水は、
Ⓒディフューザーを通ってポンプ吸込口へ送られます。

POINT 1 ポンプによる吸込みと
ジェットの二つの力で

浅井戸用ポンプよりも
深い水位から揚水が可能!

POINT 2 さらに、ジェットポンプとしては
業界初のインバータを搭載し

使用水量に応じた
効率の良い給水を実現!

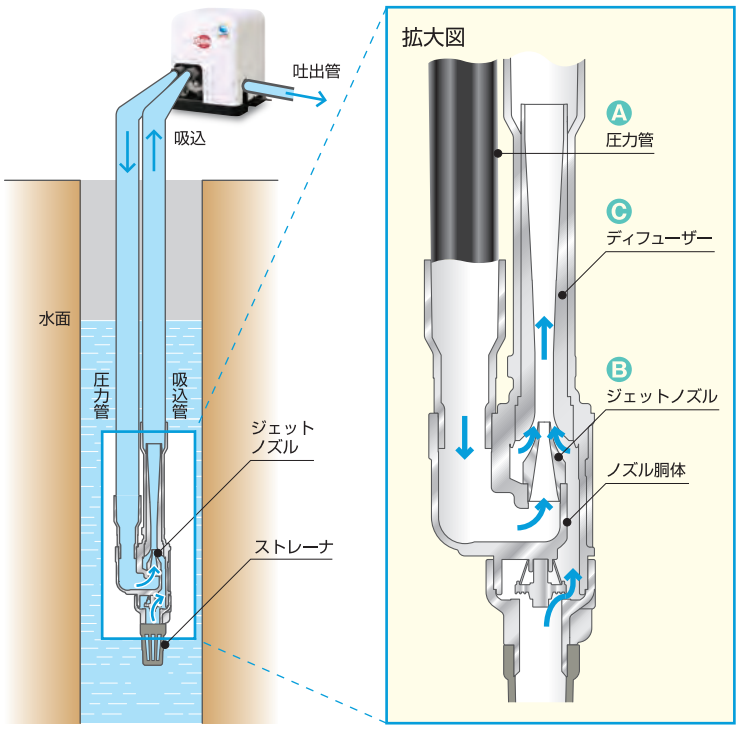

※図はイメージです。

浅井戸用／受水槽用250~750W

適用図

浅井戸用（吸込全揚程－7m）の場合

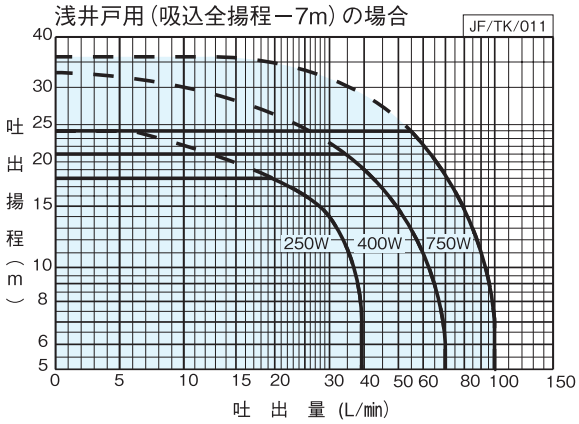

受水槽用（吸込全揚程－1m）の場合

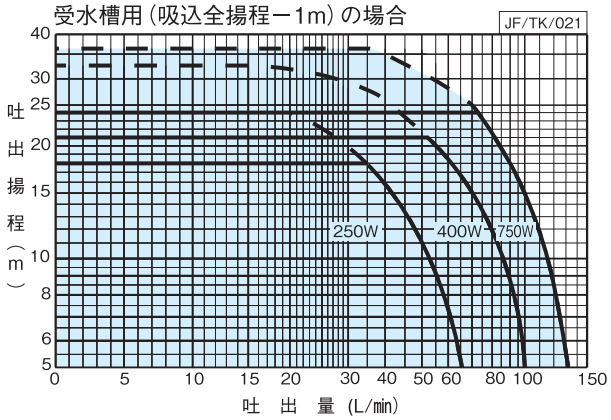

仕様表

●浅井戸用　少水量停止流量：4L/min

吐出口径	吸込口径	形式	モータ	電源	標準仕様 全揚程	標準仕様 吐出量	運転特性 始動揚程	運転特性 運転揚程	アキュムレータ容量	JF/SI/011 浅井戸用ジェットセットNo.	備考
mm	mm		W	V	m	L/min	m	m	L		
25	25	JF250S	250	単相100	21	28	14 [20]	18 [24]	1	A01	※運転特性の〈 〉内はファインセンサーM側、[ ]内はH側の場合です。出荷時は250W（H側）400W・750W（M側）です。受水槽と組合せてご使用される際には、出荷時のH側（250W）、M側（400W・750W）での使用を推奨します。
	32	JF400S	400	単相100	24	43	17〈23〉[29]	21〈27〉[33]		A02	
		JF400S2	400	単相200	24	43	17〈23〉[29]	21〈27〉[33]			
		JF400T	400	三相200	24	43	17〈23〉[29]	21〈27〉[33]			
		JF750S2	750	単相200	27	65	20〈26〉[32]	24〈30〉[36]		A03	
		JF750	750	三相200	27	65	20〈26〉[32]	24〈30〉[36]			

●受水槽用　少水量停止流量：4L/min

吐出口径	吸込口径	運転方式	形式	モータ	電源	標準仕様 全揚程	標準仕様 吐出量	運転特性 始動揚程	運転特性 運転揚程	アキュムレータ容量	JF/SI/021 浅井戸用ジェットセットNo.	備考
mm	mm			W	V	m	L/min	m	m	L		
25	25	単独	JF250S	250	単相100	21	28	14 [20]	18 [24]	1	A01	※運転特性の〈 〉内はファインセンサーM側、[ ]内はH側の場合です。出荷時は250W（H側）400W・750W（M側）です。受水槽と組合せてご使用される際には、出荷時のH側（250W）、M側（400W・750W）での使用を推奨します。
	32		JF400S	400	単相100	24	43	17〈23〉[29]	21〈27〉[33]		A02	
			JF400S2	400	単相200	24	43	17〈23〉[29]	21〈27〉[33]			
			JF400T	400	三相200	24	43	17〈23〉[29]	21〈27〉[33]			
			JF750S2	750	単相200	27	65	20〈26〉[32]	24〈30〉[36]		A03	
			JF750	750	三相200	27	65	20〈26〉[32]	24〈30〉[36]			

寸法図

・実施計画に際しましては納入仕様書をご請求ください。

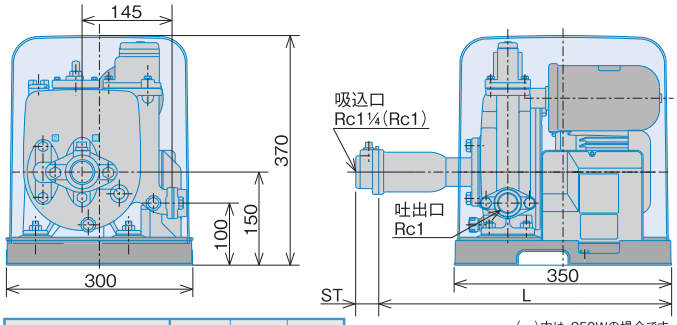

（ ）内は、250Wの場合です。

形式	L	ST	質量
	mm	mm	kg
JF250S	464	31	19
JF400S/T（S2）	472	37	20
JF750（S2）	472	37	21

標準価格

浅井戸・受水槽用（共通）

形式	標準価格　税込（本体）円 ポンプ部	ジェット部	合計
JF250S	113,400 (105,000)	20,844 (19,300)	134,244 (124,300)
JF400S	162,000 (150,000)		182,844 (169,300)
JF400S2	194,400 (180,000)		215,244 (199,300)
JF400T	162,000 (150,000)		182,844 (169,300)
JF750	176,040 (163,000)		196,884 (182,300)
JF750S2	210,600 (195,000)		231,444 (214,300)

浅井戸用／受水槽用1100･1500W

1100W以上の
インバータ搭載ジェットポンプは、業界初!

適 用 図

浅井戸用（吸込全揚程－6m｛吸込実揚程－4m以内｝の場合）

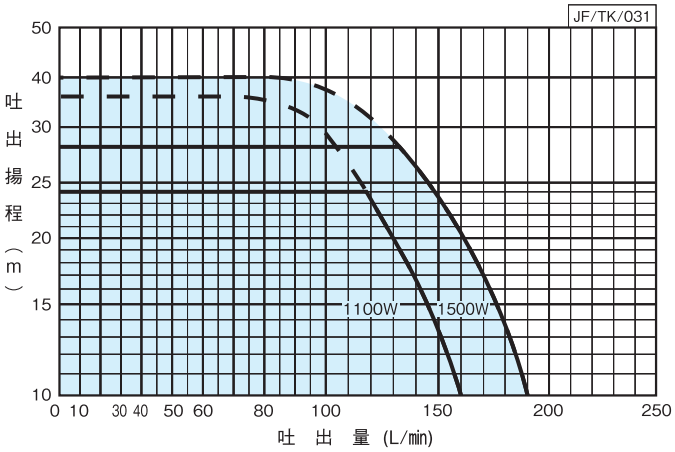

受水槽用（吸込全揚程－3m｛吸込実揚程－1m以内｝の場合）

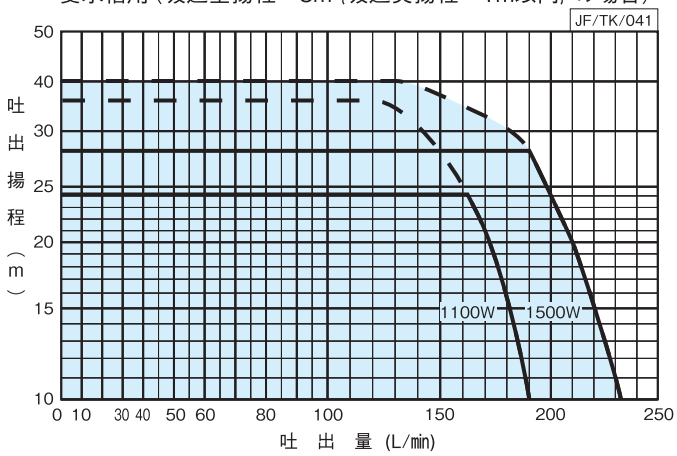

仕 様 表

●浅井戸用　少水量停止流量：10L/min

JF/SI/031

吐出口径	吸込口径	形　式	モータ	電 源	標準仕様 全揚程	標準仕様 吐出量	運転特性 始動揚程	運転特性 運転揚程	アキュムレータ 容量	浅井戸用ジェットセットNo.	備　考
mm	mm		W	V	m	L/min	m	m	L		
32	40	JF1100	1100	三相200	27	120	20〈26〉[32]	24〈30〉[36]	2	A04	※運転特性の〈　〉内はファインセンサーM側、[　]内はH側の場合です。出荷時はH側です。受水槽用でご使用の場合はM側に設定ください。
		JF1100S2	1100	単相200	27	120	20〈26〉[32]	24〈30〉[36]			
		JF1500	1500	三相200	31	140	24〈30〉[36]	28〈34〉[40]			

●受水槽用　少水量停止流量：10L/min

JF/SI/041

吐出口径	吸込口径	形　式	モータ	電 源	標準仕様 全揚程	標準仕様 吐出量	運転特性 始動揚程	運転特性 運転揚程	アキュムレータ 容量	受水槽用ジェットセットNo.	適用防振架台	備　考
mm	mm		W	V	m	L/min	m	m	L			
32	40	JF1100	1100	三相200	27	160	20〈26〉[32]	24〈30〉[36]	2	A05	QGP-04	※運転特性の〈　〉内はファインセンサーM側、[　]内はH側の場合です。出荷時はH側です。受水槽用でご使用の場合はM側に設定ください。
		JF1100S2	1100	単相200	27	160	20〈26〉[32]	24〈30〉[36]				
		JF1500	1500	三相200	31	180	24〈30〉[36]	28〈34〉[40]				

寸 法 図

・実施計画に際しましては納入仕様書をご請求ください。

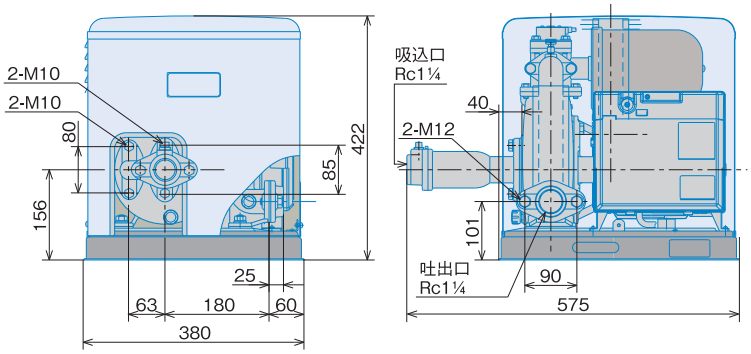

形　式	質量 kg
JF1100(S2)	44
JF1500S	44

標準価格

浅井戸・受水槽用（共通）

形　式	標準価格　税込(本体)円 ポンプ部	ジェット部	合　計
JF1100	291,600 (270,000)	23,112 (21,400)	314,712 (291,400)
JF1100S2	302,400 (280,000)		325,512 (301,400)
JF1500	306,720 (284,000)		329,832 (305,400)

交互・交互並列　JF-A.P形

適 用 図

交互運転（吸込高さ－1m）の場合

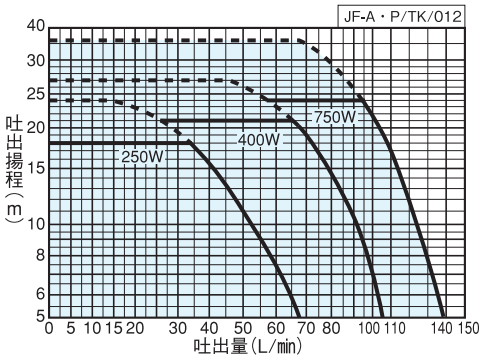

交互並列運転（吸込高さ－1m）の場合

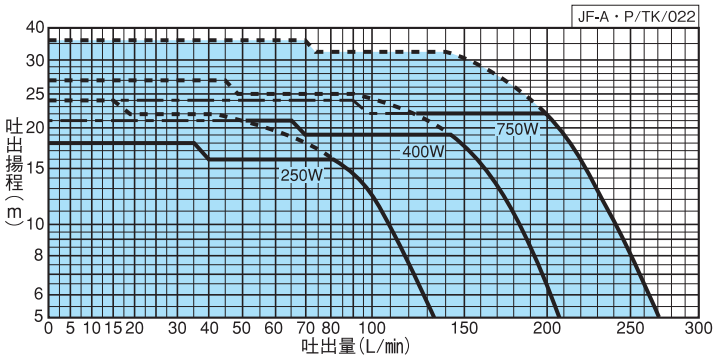

交互運転（吸込高さ－7m）の場合

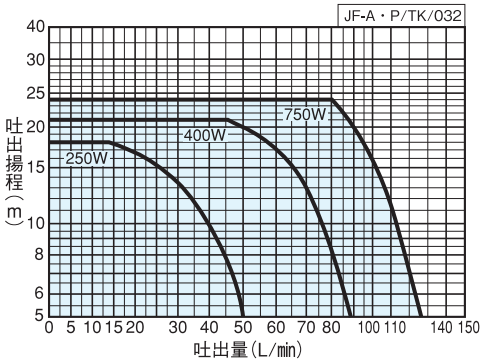

交互並列運転（吸込高さ－7m）の場合

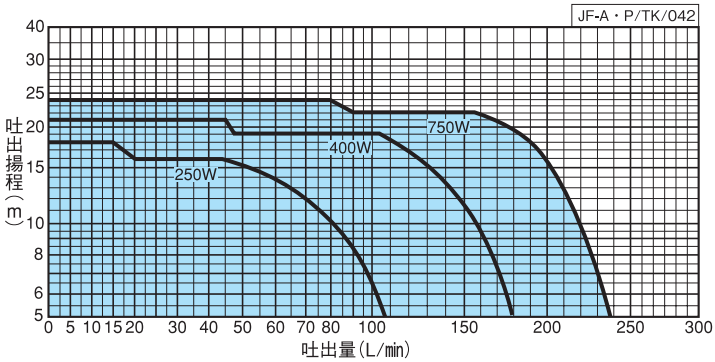

適用図の見方

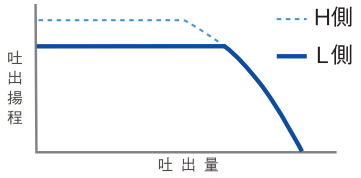

動作説明（JF-A.Pの吐出圧一定制御）

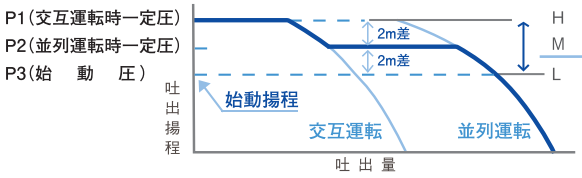

● **調整範囲**
運転揚程は3段階の設定《L（低）、M（中）、H（高）》ができます。

注）250W,400Wについては2段階（L↔H）です。

仕 様 表

■仕 様 表　少水量停止流量：4L/min

JF-A・P/SI/002

吐出口径	吸込口径	運転方式	形　式	モータ	電源	標準仕様 全揚程	標準仕様 吐出量	運転特性 始動揚程	運転特性 運転揚程	騒音値	備　考
mm	mm			W	V	m	L/min	m	m	dB(A)	
25	25	交互	JF250SH-A	250	単相100	21	28	14 [20]	18 [24]	45	※運転特性の〈 〉内はファインセンサーM側、[ ]内はH側の場合です。出荷時は250W・400W（H側）、750W（M側）です。井戸用（吸上高さ－7m時）にて使用する場合はL側にて使用ください。L側以外で使用されますと停止しない場合があります。
32	32	交互	JF400SH-A	400	単相100	24	60	17 [23]	21 [27]	45	
		交互	JF400S2H-A	400	単相200	24	60	17 [23]	21 [27]	45	
		交互	JF400TH-A	400	三相200	24	60	17 [23]	21 [27]	45	
		交互	JF750H-A	750	三相200	27	88	20〈26〉[32]	24〈30〉[36]	51	
		交互	JF750S2H-A	750	単相200	27	88	20〈26〉[32]	24〈30〉[36]	51	
32	25	交互並列	JF250SH-P	250×2	単相100	21	56	14 [20]	18 [24]	48	
40	32	交互並列	JF400SH-P	400×2	単相100	24	120	17 [23]	21 [27]	48	
		交互並列	JF400S2H-P	400×2	単相200	24	120	17 [23]	21 [27]	48	
		交互並列	JF400TH-P	400×2	三相200	24	120	17 [23]	21 [27]	48	
		交互並列	JF750H-P	750×2	三相200	27	176	20〈26〉[32]	24〈30〉[36]	54	
		交互並列	JF750S2H-P	750×2	単相200	27	176	20〈26〉[32]	24〈30〉[36]	54	

寸 法 図

・実施計画に際しましては納入仕様書をご請求ください。

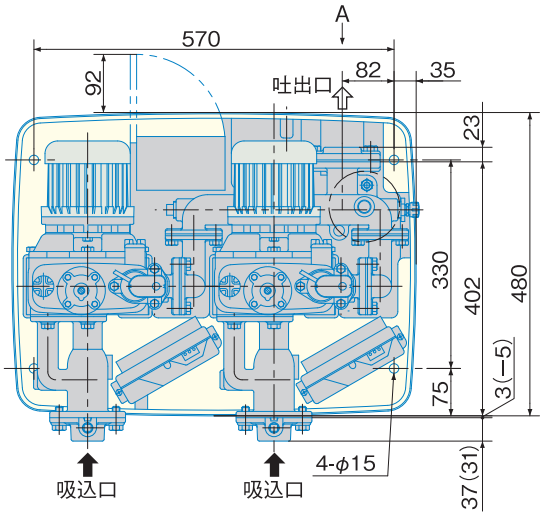

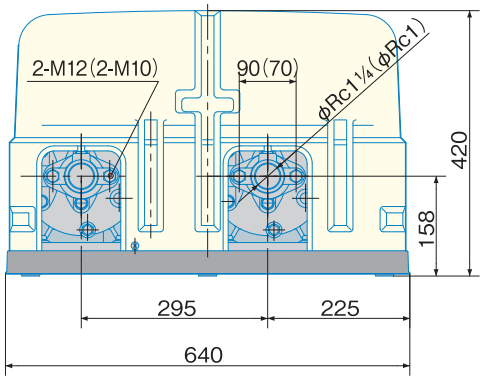

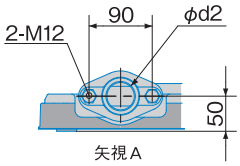

単位：mm

運転方式	形　　式	フランジ d2	質量 kg
交互	JF250SH-A	Rc1	55
	JF400S(2)H-A	Rc1 ¼	57
	JF400TH-A	Rc1 ¼	57
	JF750(S2)H-A	Rc1 ¼	58
交互並列	JF250SH-P	Rc1 ¼	55
	JF400S(2)H-P	Rc1 ½	57
	JF400TH-P	Rc1 ½	57
	JF750(S2)H-P	Rc1 ½	58

(　　)は250Wの時です。

(注)表中(ー)は図面と反対方向を示す。

JF-A.P形 制御盤

交互・交互並列制御盤

・各々のポンプでの電装箱からの信号を総合して最適なポンプ運転制御を行います。

・インバータによるソフトスタート。始動時のマグネット投入音もなく、マイコン制御で信頼性も高く長寿命です。

●運転切替　停止ー自動

●ポンプ号機切替　1号ー1・2号ー1号

●液面制御　5P

●外部出力信号(無電圧)　運転(一括)・故障(一括)・満水・渇水

●表示灯

・電源 … 通電時(白)
・運転 … 該当ポンプ運転(個別:橙)
・故障 … 該当ポンプ故障(個別:橙)
・満水 … 受水槽満水時(橙)
・渇水 … 受水槽渇水時(橙)

回 路 図

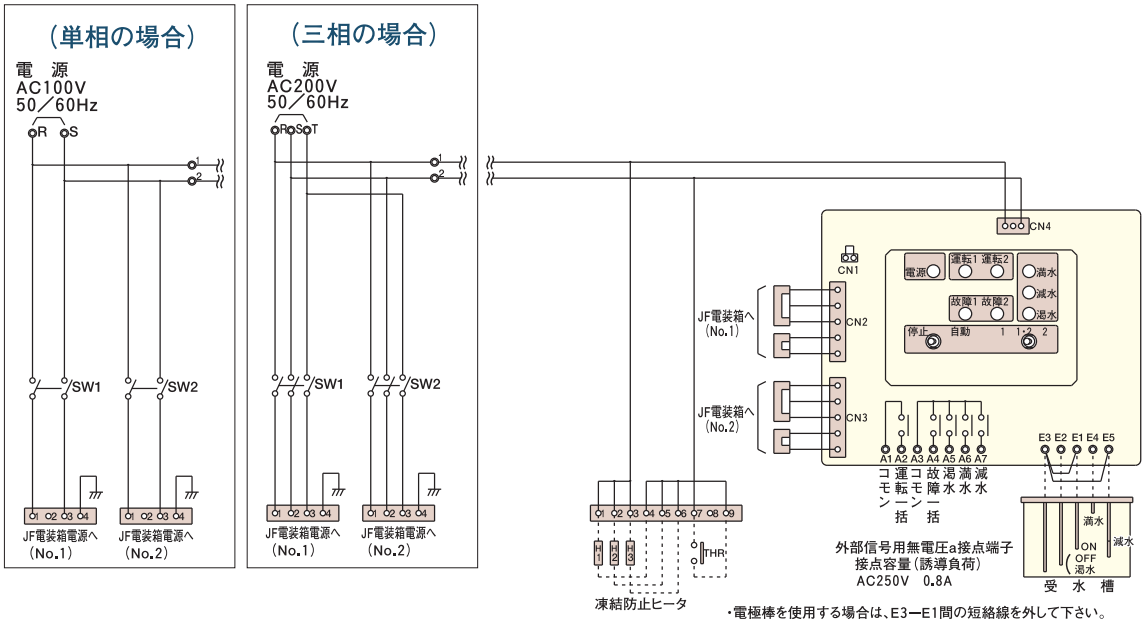

・電極棒を使用する場合は、E3ーE1間の短絡線を外して下さい。
・受水槽減水検出を使用しない場合は、E3ーE5間に短絡線を接続して下さい。

受水槽付き カワエース®ジェット

専用受水槽のセットで
用途がますます広がります。

●FRP製受水槽付
（FRP製受水槽は耐震1G標準です。）

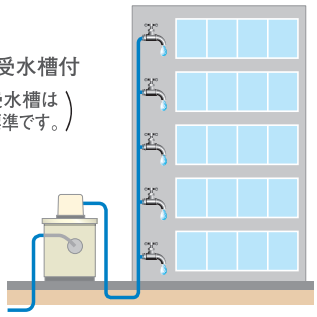

水圧不足でお困りのご家庭に。
高台などにお住まいの方で、水圧が低くてお困りのご家庭に。

水量不足でおこまりのご家庭に。
一度に多量の水をご使用になる時に、水不足となるご家庭に。

高い場所への給水に。
小規模の集合住宅や都市部の3階～5階建て小型ビル、マンションに。

受水槽とカワエースジェットJF形の組み合わせ（1100W以上除く）

受水槽容量（呼称）	500L		1000L	
受水槽材料	ポリエチレン	FRP（※1）		
受水槽形式	TAB-50	TAK4-50	TAK4-100A	TAK4-100C
適用機種	単独250W・400W・750W		単独250W・400W・750W	交互・交互並列250W・400W・750W
ボールタップ	20mm		13mm	20mm
吸込管	○（衝撃吸収式チェック弁、防寒カバー付）			
フロートスイッチ	○（渇水運転防止用FLTS-6形）			
オーバーフロー管	○（防虫網付）			
その他	ポンプ据付用ボルト、ナット、座金			

（※1）特別部品の専用架台をご利用下さい。

寸法図
・実施計画に際しましては納入仕様書をご請求ください。

TAK4-50 / 100A（C）〔500L 受水槽 / 1,000L 受水槽〕

（　）内は、1,000L受水槽の場合です。

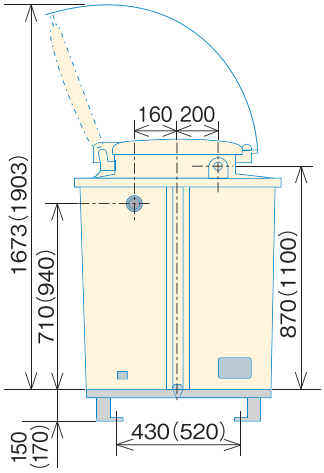

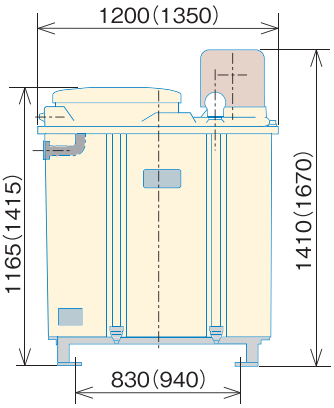

別売部品

●受水槽満水警報器

●FLTS - 3
（単相100Vブザー付）
●FLTS - 5
（ブザーなし無電圧端子付）

●TAK4形受水槽用架台

●500L用
●1,000L用
現地組立式のTAK4形専用架台です。

・図は単独運転用ポンプをセットした例です。
・ポリエチレン500L 受水槽についてはお問い合わせ下さい。

標準価格
ポンプとのセット価格です。

吐出口径 mm	メインポンプ形式	モータ W	電源 V	標準価格　税込（本体）円 TAB-50 500L 受水槽付	TAK4-50 500L 受水槽付	TAK4-100A 1,000L 受水槽付	TAK4-100C 1,000L 受水槽付
25	JF250S	250	単相100	291,168（269,600）	422,172（390,900）	548,532（507,900）	—
	JF400S	400	単相100	339,768（314,600）	469,152（434,400）	595,512（551,400）	—
	JF400S2	400	単相200	372,168（344,600）	501,552（464,400）	627,912（581,400）	—
	JF400T	400	三相200	339,768（314,600）	469,152（434,400）	595,512（551,400）	—
	JF750S2	750	単相200	388,368（359,600）	517,752（479,400）	644,112（596,400）	—
	JF750	750	三相200	353,808（327,600）	483,192（447,400）	609,552（564,400）	—
	JF250SH-A	250	単相100	—	—	—	954,828（884,100）
32	JF400SH-A	400	単相100	—	—	—	1,010,988（936,100）
	JF400S2H-A	400	単相200	—	—	—	1,050,948（973,100）
	JF400TH-A	400	三相200	—	—	—	1,010,988（936,100）
	JF750S2H-A	750	単相200	—	—	—	1,090,908（1,010,100）
	JF750H-A	750	三相200	—	—	—	1,046,628（969,100）
	JF250SH-P	250X2	単相100	—	—	—	1,001,268（927,100）
40	JF400SH-P	400X2	単相100	—	—	—	1,066,068（987,100）
	JF400S2H-P	400X2	単相200	—	—	—	1,117,908（1,035,100）
	JF400TH-P	400X2	三相200	—	—	—	1,066,068（987,100）
	JF750S2H-P	750X2	単相200	—	—	—	1,157,868（1,072,100）
	JF750H-P	750X2	三相200	—	—	—	1,109,268（1,027,100）

別売部品（単独 JF形用）

標準価格 税込（本体）

●浅井戸用 ジェット

※パッキン
ボルト、ストレーナ
防寒カバー付

●750W以下
20,844円（19,300円）
●1100W以上
23,112円（21,400円）

●深井戸用 樹脂ジェット（井戸径φ100以上）

※配管支持金具
支持バンド付

15,228円（14,100円）

●深井戸用 ステンレスジェット（井戸径φ75以上）

26,244円（24,300円）

●深井戸用 ステンレス シングルジェット（井戸径φ50専用）

※連絡管付

49,140円（45,500円）

●連結管（深井戸用）

※ポンプ本体に標準付属されていますが
別途準備してます。

3,996円（3,700円）

●深井戸用 井戸カバー

4,212円（3,900円）

●レバー付 フート弁用ロープ

（ロープ長さ:20m）
※樹脂ジェットと組合わせて
ご使用ください。

●20m
2,376円（2,200円）
●27m
4,536円（4,200円）
●38m
6,588円（6,100円）

●ステンレス製連結管 J5･JS5 - 400･750からの 取替用アダプターセット

※吐出口取付用連結管

※ベース取付用クッション

●400Wタイプ
8,100円（7,500円）
●750Wタイプ
8,856円（8,200円）

●アキュームレータ 20L-25（750W以下） 32（1100W以上）

（注）高さ 35～60mmの
スペーサの現地手配が
必要です。

●20L-25
46,656円（43,200円）
●20L-32
50,328円（46,600円）

●DMS2形 コントロールユニット 他社除菌器連動用

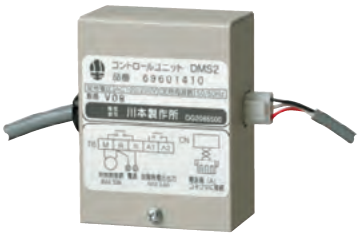

適用機種
･JF250～1500 単独運転用
※適用除菌器は、最大消費電力が
50W以下のものを選定ください。

17,388円（16,100円）

●砂こし器 砂の出る井戸に…

ステンレス製 SFS2

口径(mm)	形式	標準価格 税込(本体)円
25	SFS2-25	36,936円（34,200円）
32	SFS2-32	
40	SFS2-40	

樹脂製 SFP2

口径(mm)	形式	標準価格 税込(本体)円
20	SFP2-20	12,204円（11,300円）
25	SFP2-25	

FC製 S2

口径(mm)	形式	標準価格 税込(本体)円
32	S2-32	16,632円（15,400円）
40	S2-40	

※フィルターは、40･60･80メッシュ金網の3種よりお選びください。
※SFP（2）形については、浅井戸用でご使用ください。

●めすおすエルボ

●25mm用
3,564円（3,300円）
●32mm用
4,212円（3,900円）

※10個入の価格です。

●ステンレスフランジセット

･ポンプ本体へ本ステンレスフランジ取付けにより
深井戸用ジェット配管のねじ込み施工が可能です。

8,748円（8,100円）

関連製品

家庭用深井戸水中ポンプ

ステンレス&インバータ **カワエース ディーパー® シリーズ**

- 砂に強く、強靭な耐久性
- 省エネインバータ
- 清潔・ステンレス
- 吐出圧一定

UF2形
UFL2形

UFE形

■保証書に関するお願い

□ご購入の際は、ご購入年月日、販売店名などの所定事項が記入された『保証書』をお受け取りになり、大切に保存してください。
□『製造番号』は、安全確保上重要なものです。ご購入の際は、商品本体に『製造番号』が表示されているかお確かめください。

Comfort Earth® 地球にeは人にもe

川本ポンプでは、「Comfort Earth」と題し、大切な「水」に関わる企業として全社一丸となって環境負荷低減や環境保全活動への取り組みを進めていきます。

e-star

川本製品の中で特に省エネ・環境性に優れた製品を表すマークです。

安全に関するご注意

ご使用前に取扱説明書を必ずお読みになり、正しく安全にお使いください。取扱説明書には危害や損害を未然に防止するための注意事項が記載されております。
※上記をお守りいただけないと責任を負いかねます。

- ●この製品は日本国内用です。電源電圧や電源周波数の異なる海外では使用できません。
- ●適用範囲外での使用、注意書きなどの不遵守、不当な修理・改造、天災地変に起因するもの、設置環境(電源異常・異物・砂など)によるもの、法令・省令またはそれに準じる基準などに不適合のもの、不慮・故意による故障・損傷のもの、消耗部品の交換、転売による不具合などは保証対象外となる場合があります。
- ●決められた製品仕様以外では使用しないでください。感電・火災、漏水などの原因になります。
- ●用途に合った商品をお選びください。不適切な用途で使うと事故の原因になります。
- ●生物(養魚場・生け簀・水族館など)の設備、または重要設備に使用する場合は、予備機を準備してください。ポンプ故障により、酸欠や水質悪化などが発生し、生物の生命に影響を与える恐れがあります。
- ●食品関連の移送に使用する場合、使用材料のご確認など十分にご注意ください。異物が混入する恐れがあります。
- ●銅合金をきらう生物などへの使用は避けてください。生物の生命に影響を与える恐れがあります。
- ●ポンプを水道管に直接配管しないでください。水道法により禁止されています。また、水が逆流して水道水が汚染される恐れがあります。
- ●機器の寿命を考慮し、設置は風通しがよく、ほこり、腐食性及び爆発性ガス、塩分、湿気、蒸気、結露などがなく、風雨、直射日光の当たらない所を選んでください。悪環境下では、モータ・制御盤の絶縁低下などにより、漏電・感電・火災の原因になります。
- ●排水処理、防水処理されていない場所には設置しないでください。水漏れが起きた場合、大きな被害につながる恐れがあります。
  ※排水処理、防水処理されていない場合の被害については責任を負いかねます。
- ●適用される法規定(電気設備技術基準・内線規程・建築基準法、水道法など)に従って施工してください。法規定に反するだけでなく感電・火災・落下・転倒によるけがなどの原因になります。
- ●設備によっては吐出側に用途に応じた適切なフィルタなどを設け、十分フラッシングを行い、異物がないことを確認後、ご使用ください。製品製造時の切削油、ゴムの離型剤、異物などや配管系に含まれる切削油、異物などが扱い液に混入する恐れがあります。
- ●故障などの警報はブザーなどを設け確認できるようにしてください。故障発生時、気が付かずに重大事故につながる恐れがあります。
- ●フラッシュバルブなどの急激な流量変化を伴う機器を使用の場合は、事前に最寄りの弊社営業所へご相談ください。ポンプ停止中にフラッシュバルブを使用すると管内圧力が急激に低下し、圧力変動やエアー混入などの恐れがあります。
- ●インバータ搭載機種には、進相コンデンサは取り付けないでください。破損や異常発熱などの原因になります。
- ●インバータ搭載機種にて発電機を使用の際は、最寄りの弊社営業所にご相談ください。制御盤(電装箱)や発電機が故障・破損する恐れがあります。
- ●ポンプの周辺、ケーブル、制御盤、ポンプカバー内に燃える恐れがあるものを置いたりかぶせたりしないでください。過熱して発火する恐れがあります。
- ●修理技術者以外の人は、分解・修理・改造やケーブル交換を行わないでください。不備があると、故障・破損・感電・火災の原因になります。
- ●長期間安心して使用頂くために定期点検と日常点検両方の実施をお勧めいたします。点検を怠ると、ポンプの故障、事故などの原因になります。定期点検についてはご購入先、もしくは最寄りの弊社営業所にご相談ください。

改良等のため、仕様・形状など変更することがあります。　本書からの無断転用はお断りします。

弊社取扱店

＊ご質問、資料の請求は下記へお申込み下さい。
※ポンプに関するお問合せは最寄りの支店・営業所までお願いします。

株式会社川本製作所　本　社　名古屋市中区大須4-11
http://www.kawamoto.co.jp　〒460-8650　TEL(052)251-7171（代）

北海道支店 ☎(011)831-0131(代)
東北支店 ☎(022)232-4095(代)
北関東支店 ☎(048)650-5871(代)
東京支店 ☎(03)3946-4131(代)
名古屋支店 ☎(052)249-9810(代)
京都支店 ☎(075)645-1011(代)
大阪支店 ☎(06)6328-0877(代)
四国支店 ☎(087)886-2236(代)
中国支店 ☎(082)277-3661(代)
九州支店 ☎(092)621-7235(代)
営業所・駐在 全 国112ヶ所

川本サービス株式会社
首都圏支店 ☎(03)4526-0691(代)
首都圏北営業所 ☎(048)677-0065(代)
首都圏南営業所 ☎(045)473-6251(代)
名古屋営業所 ☎(052)249-9816(代)
関西支店 ☎(06)6328-7734(代)
京都営業所 ☎(075)555-0530(代)

名称	JF·JF-A.P形
No.	4303Ⓨ