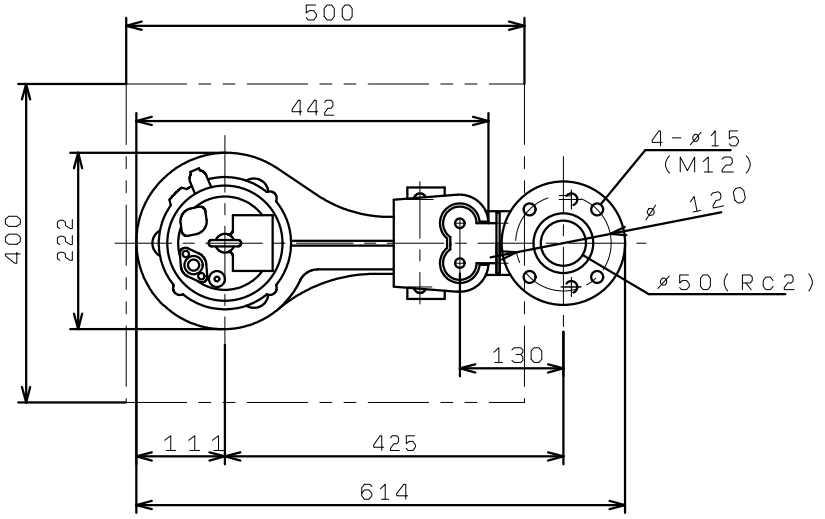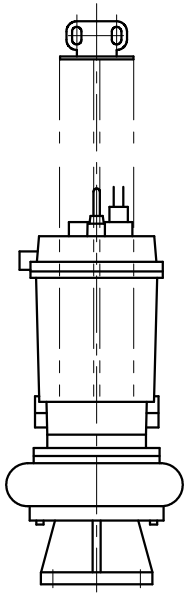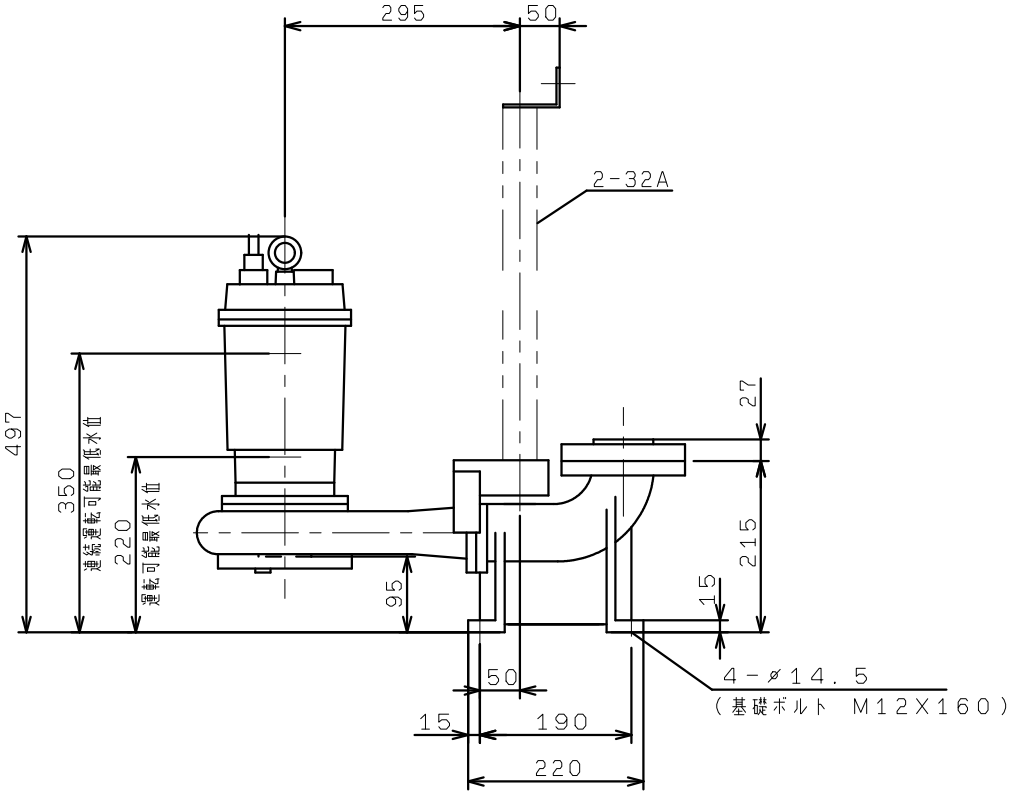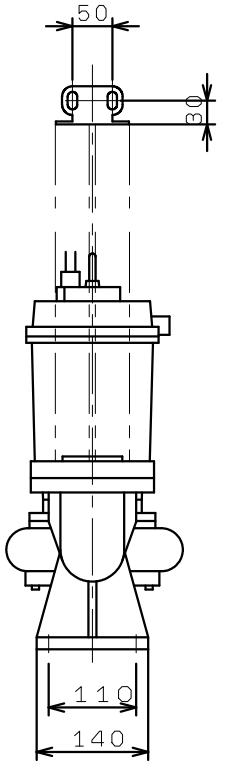ZUJ-505/506-1.5