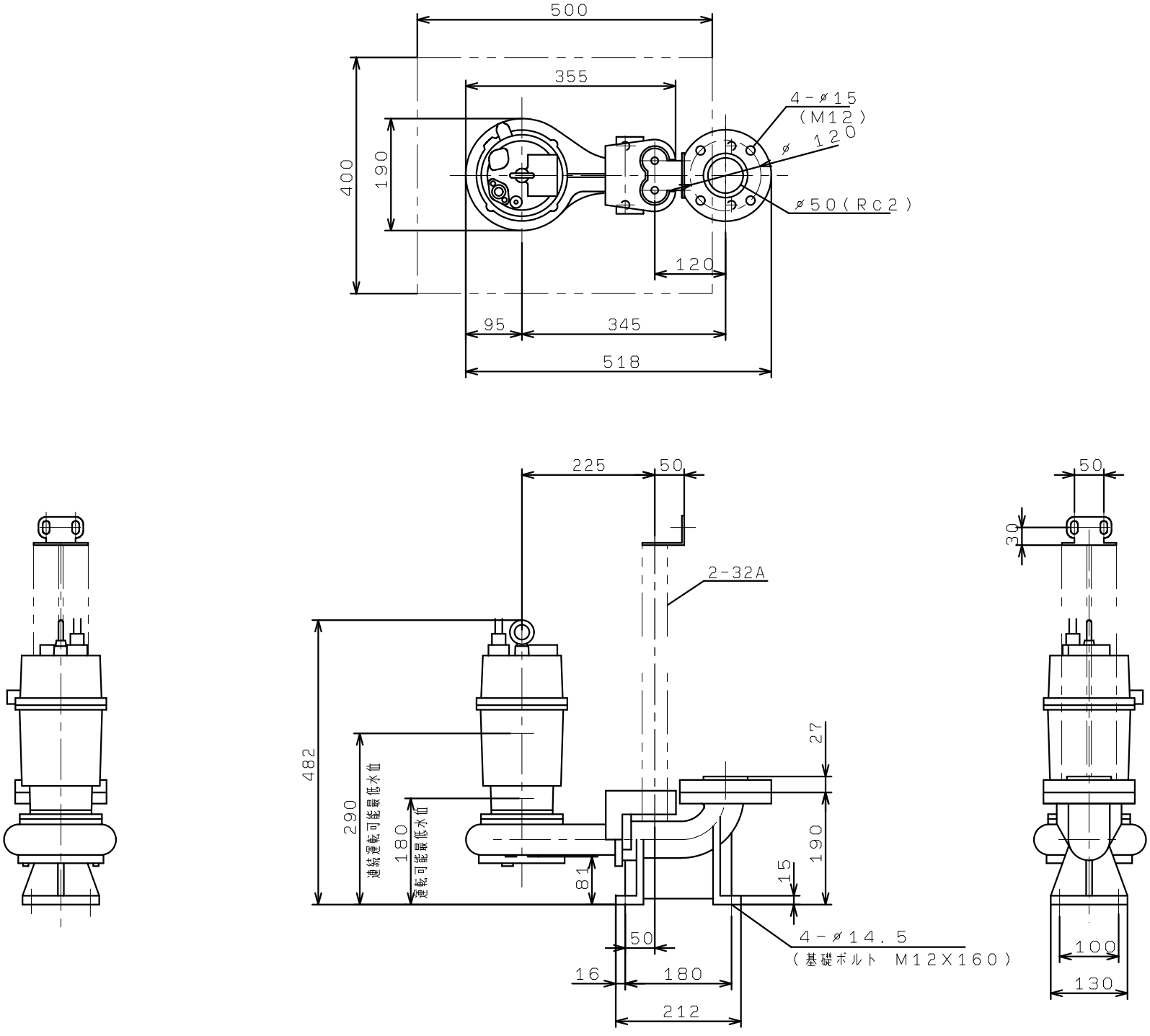ZUJ-505/506-0.75