ZUHJ505-1.5
ZUHJ506-1.5
ZUHJ505-1.5T4
ZUHJ506-1.5T4
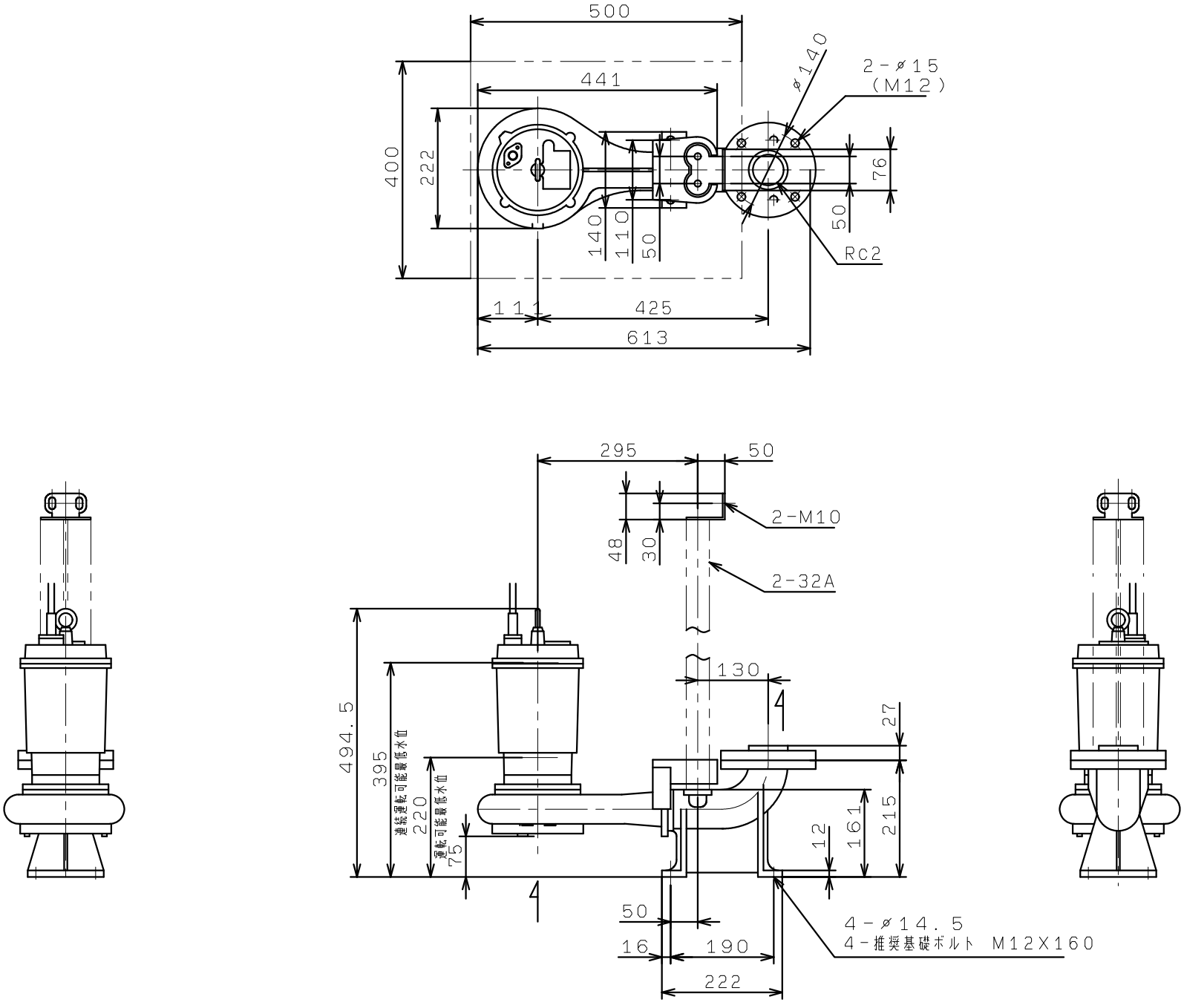
ステンレス製着脱タイプ