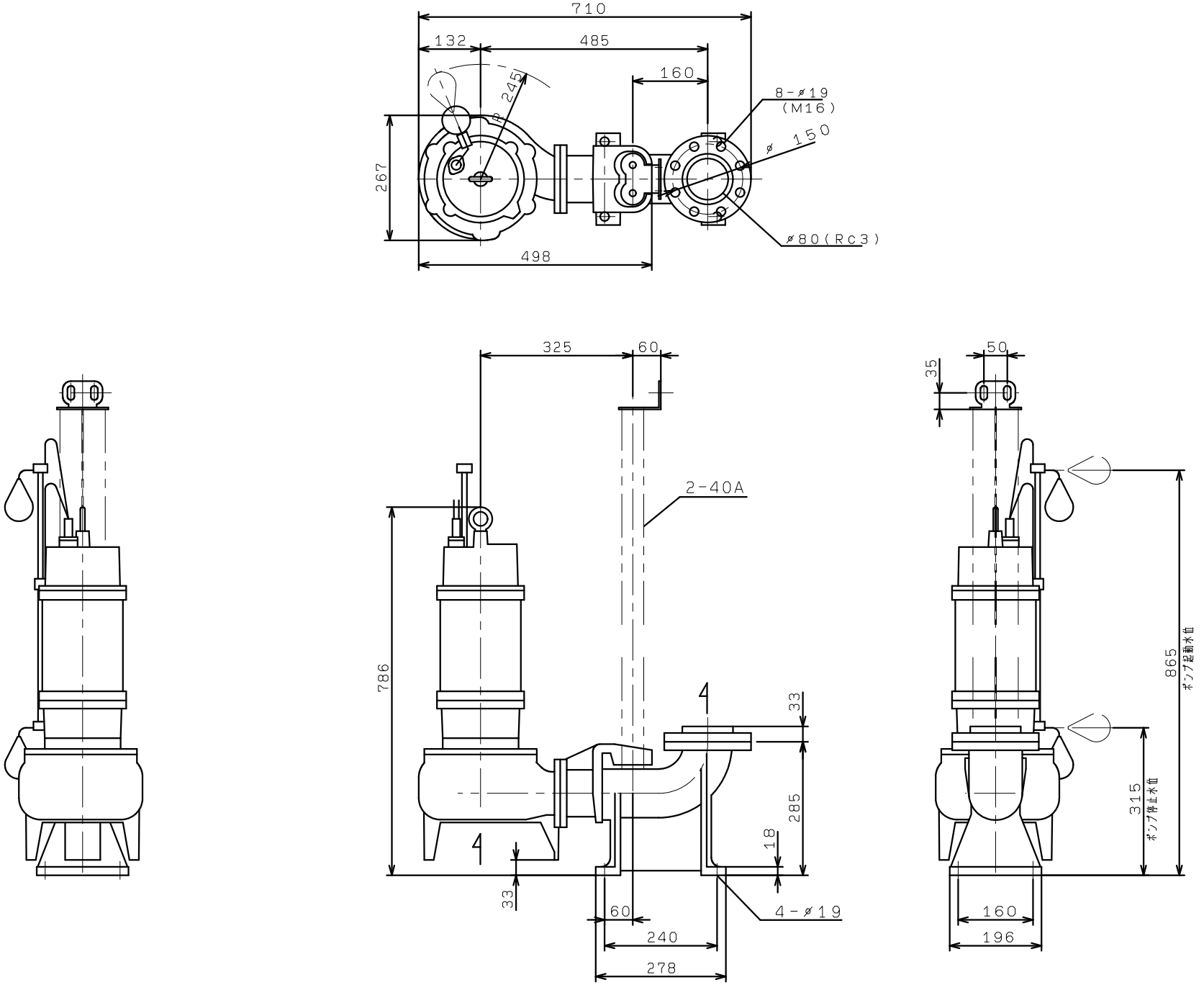VUS-805-2.2L
VUS-805/806-3.7L
着脱装置付