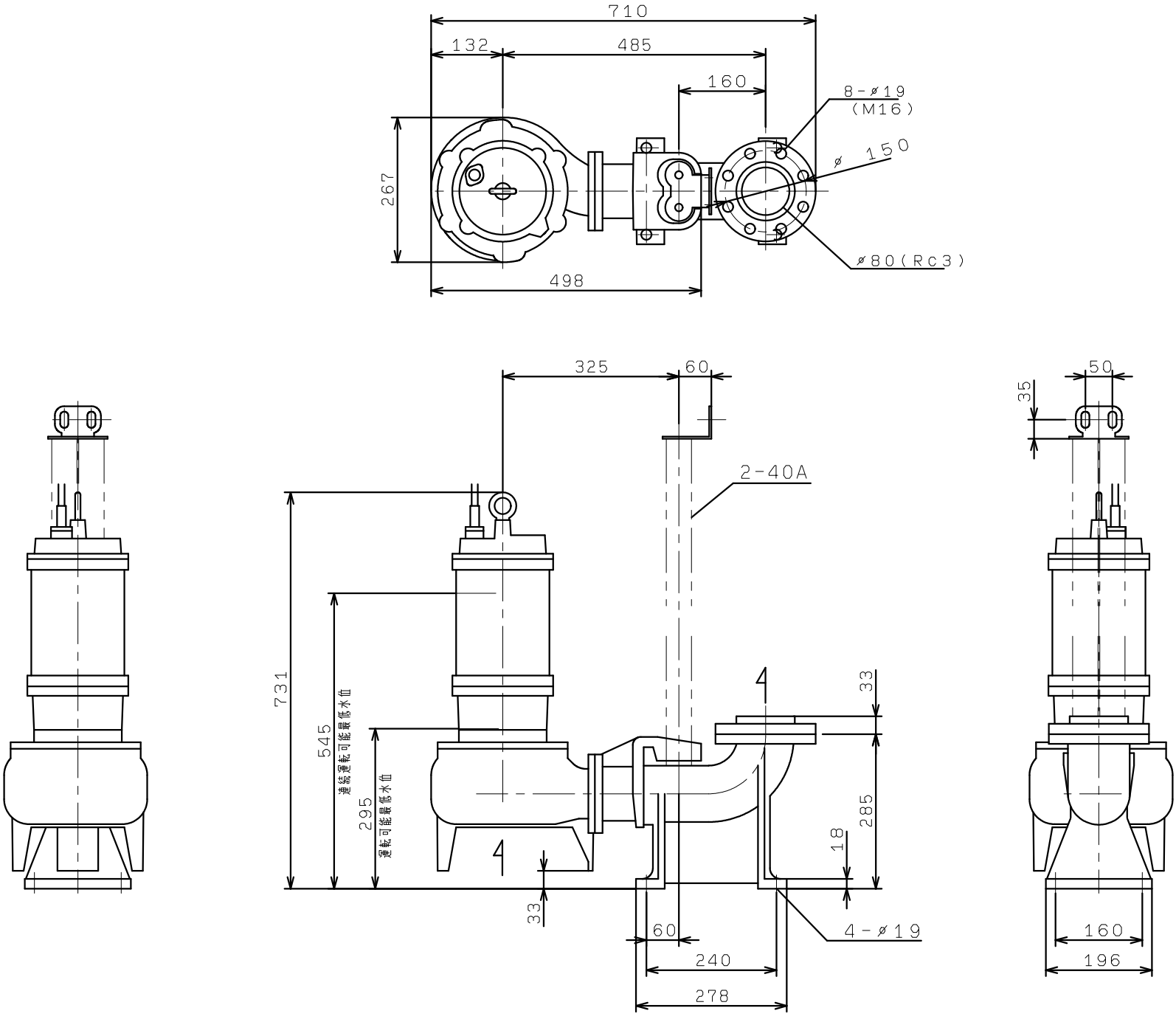VUS-805-2.2
VUS-805/806-3.7
着脱装置付