VUS-656-5.5
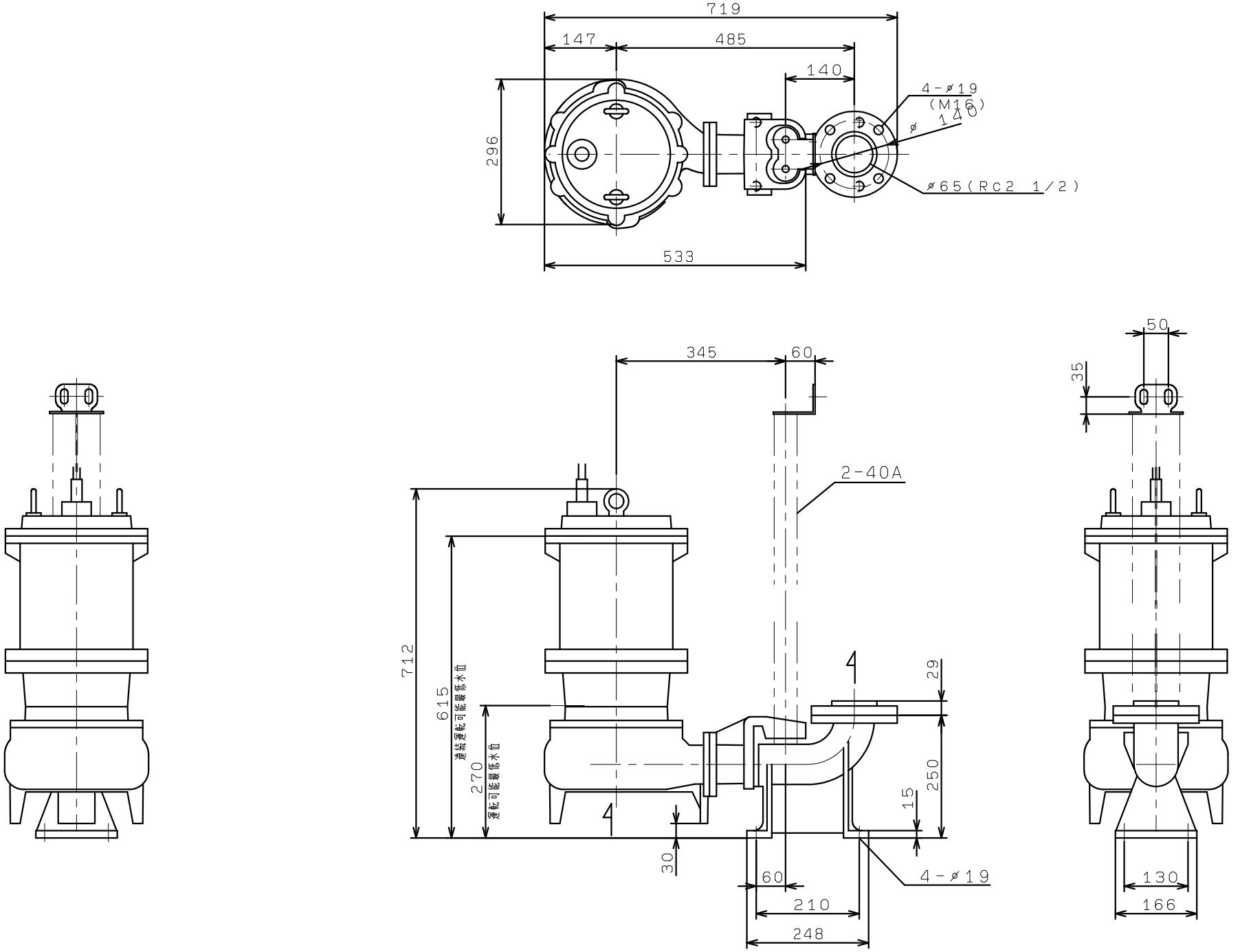
着脱装置付