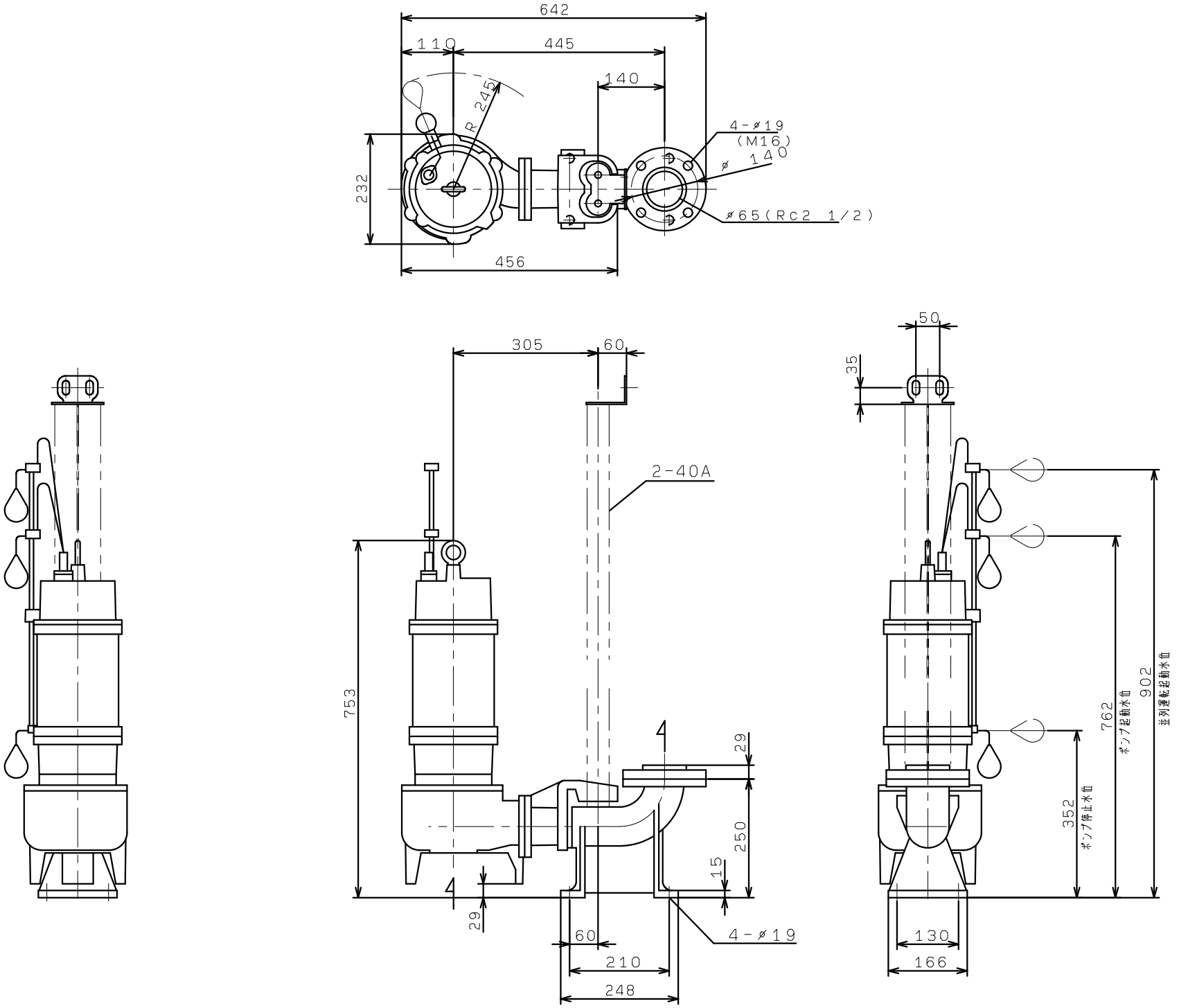VUS-656-2.2LN
着脱装置付