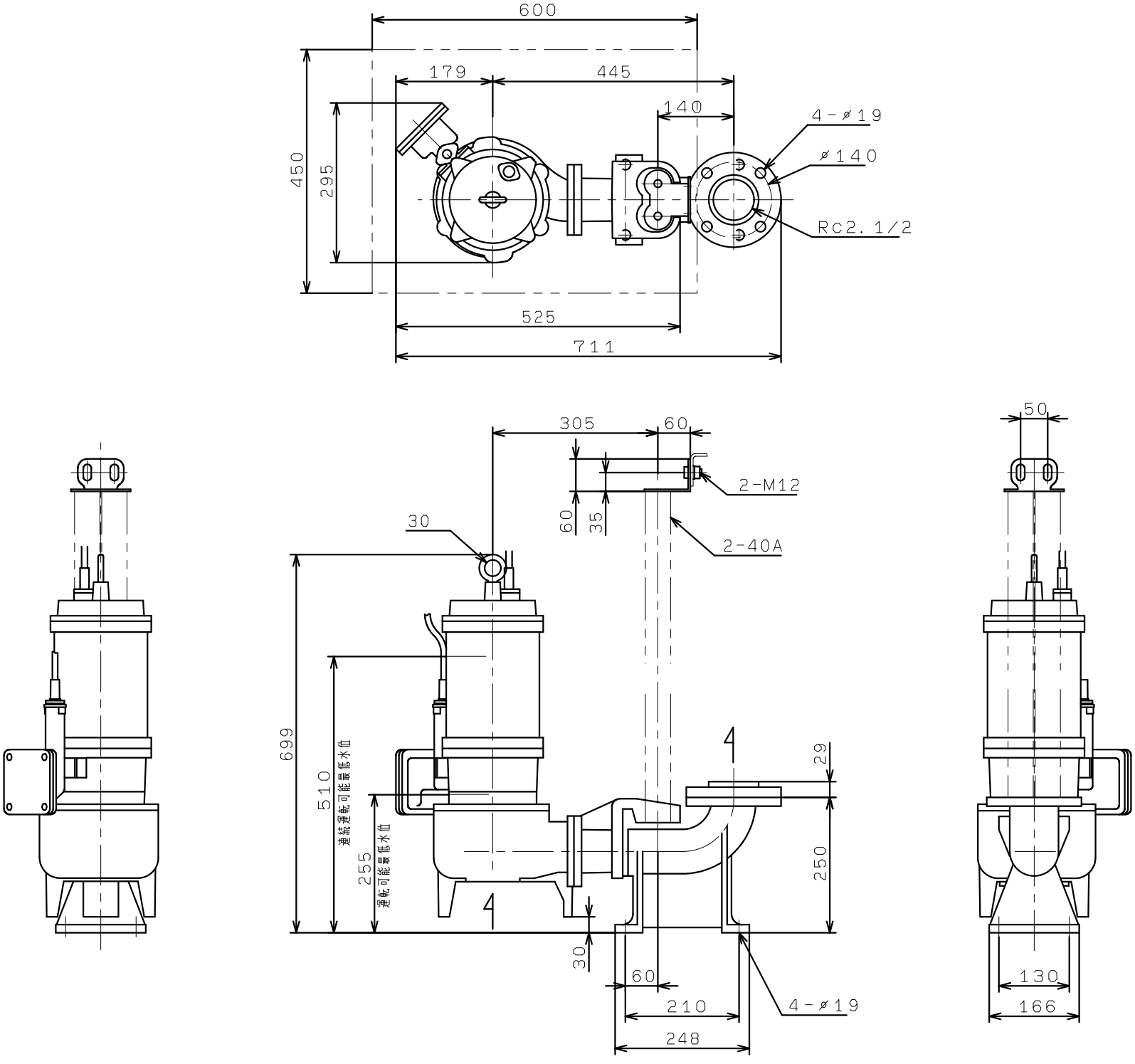VUS-656-2.2
着脱装置付
VC81, 82, 83