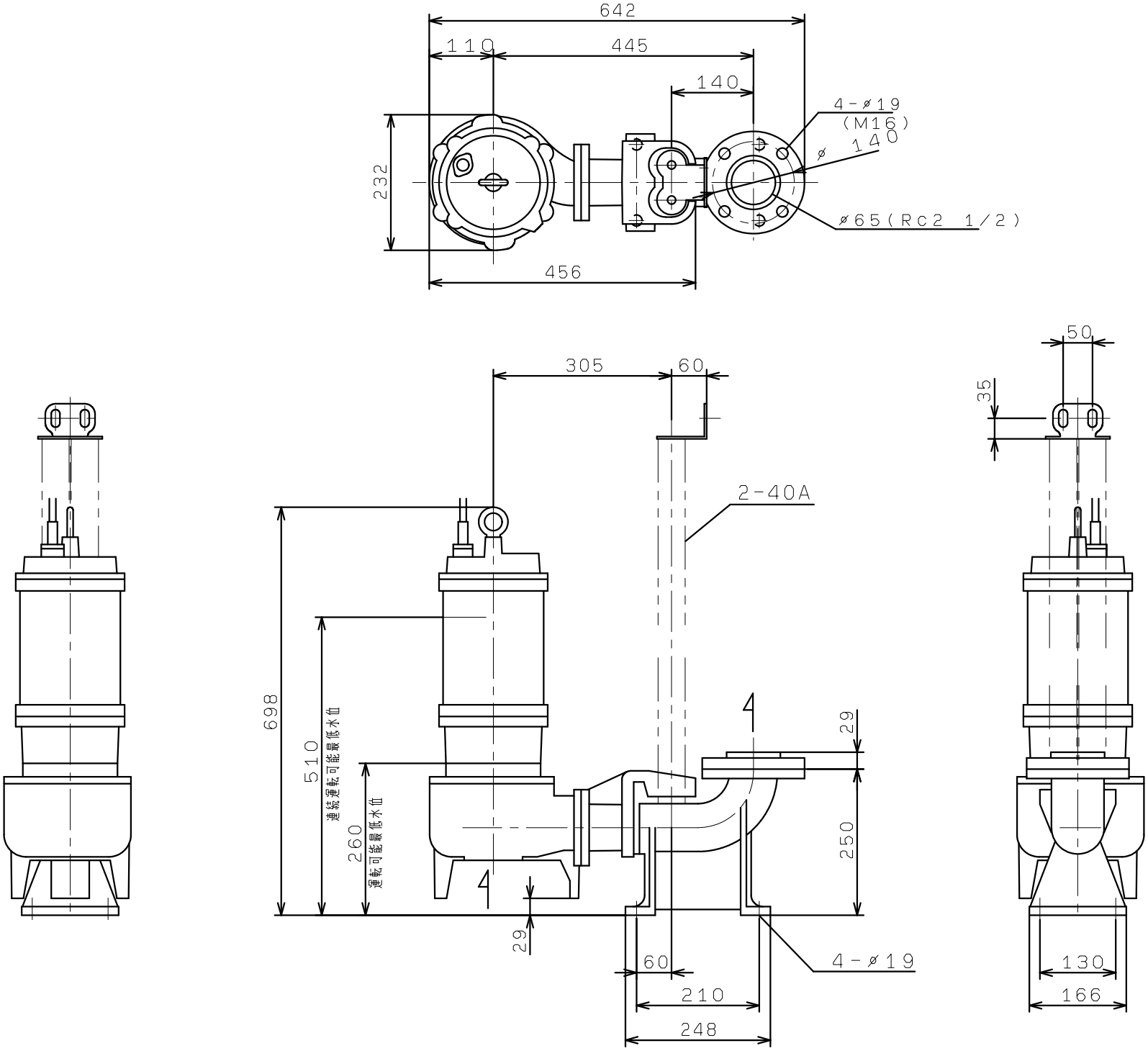VUS-656-2.2
着脱装置付