VUS-656-1.5LN
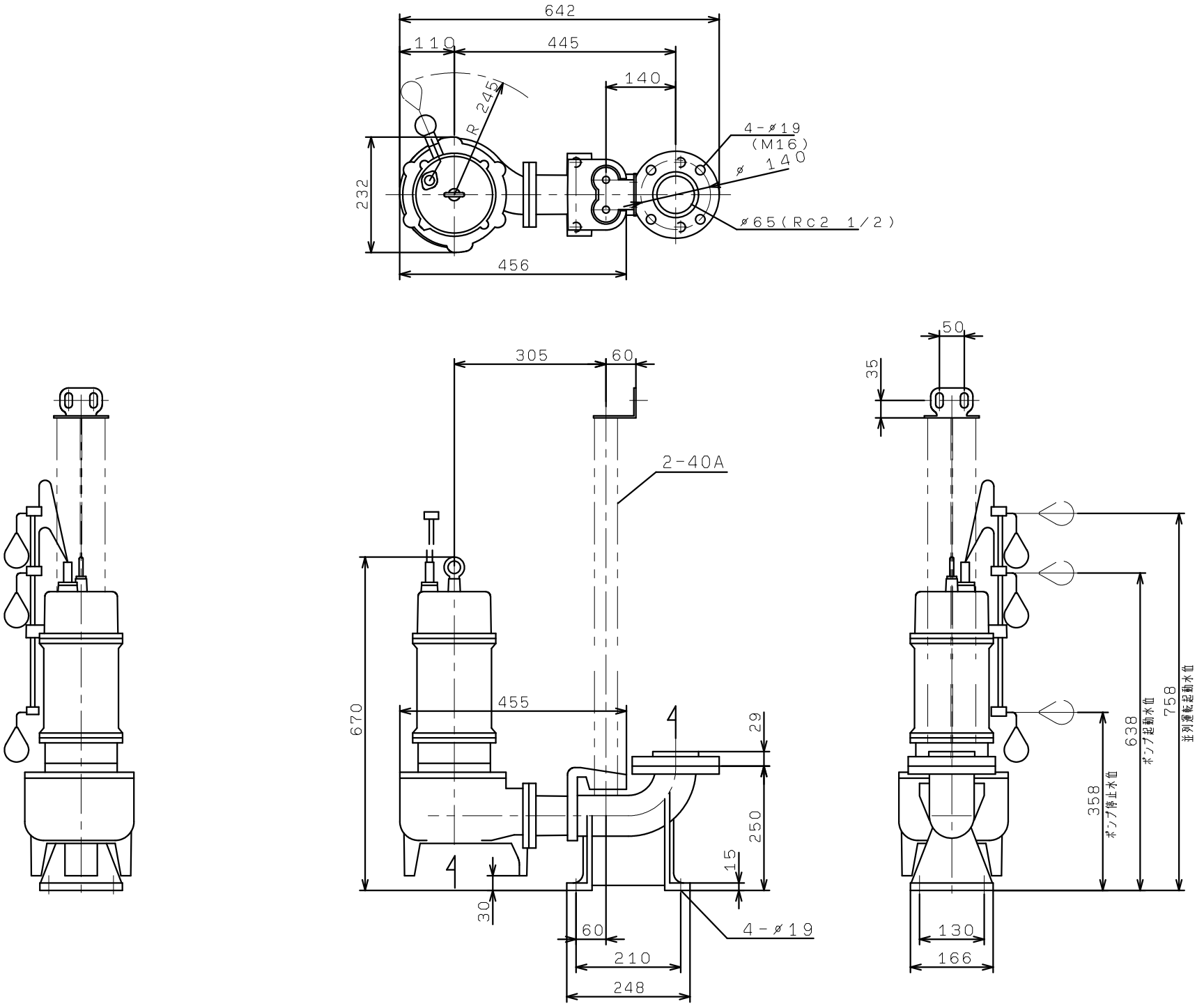
着脱装置付