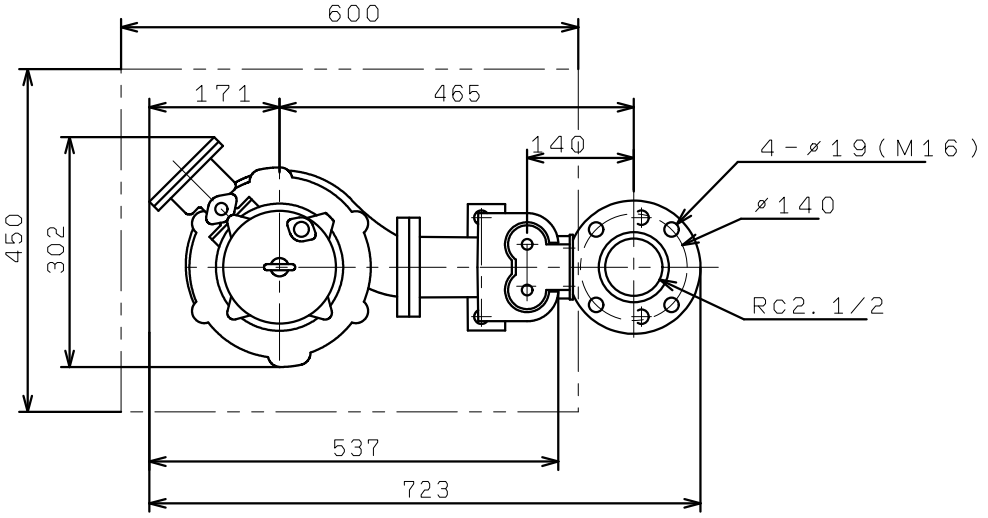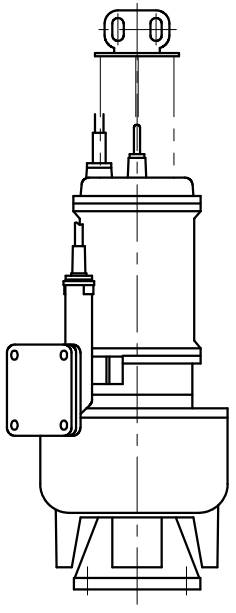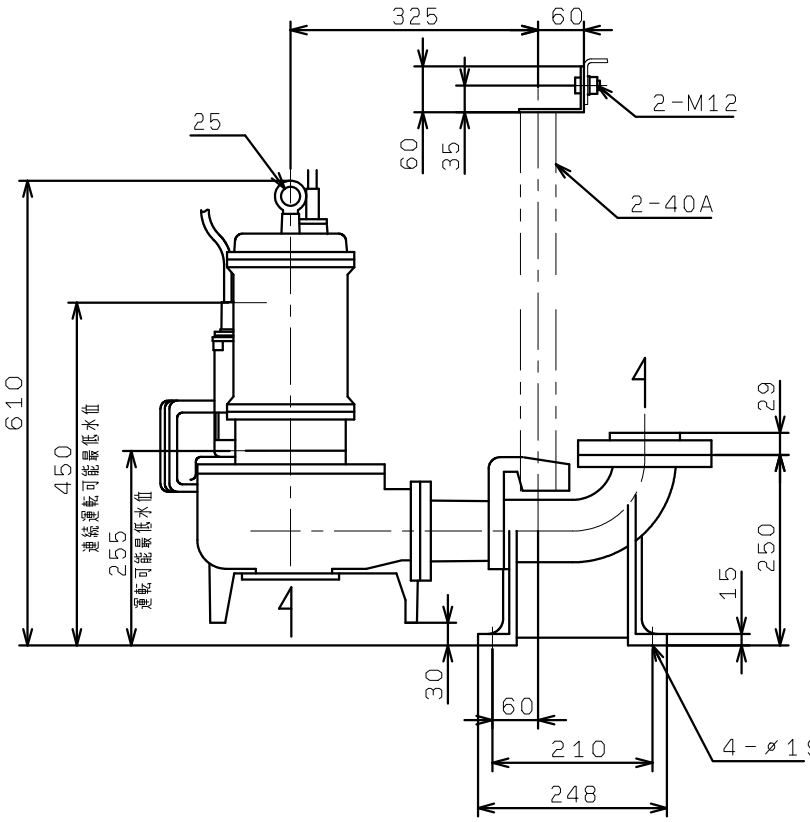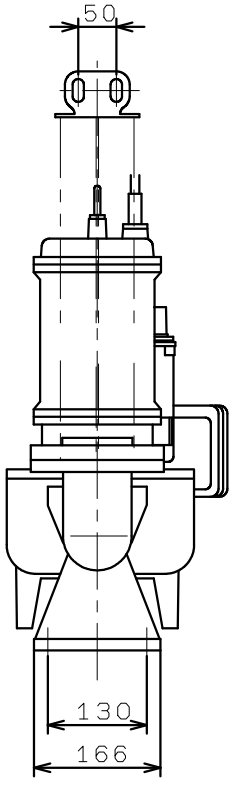VUS-655-1.5
着脱装置付
VC81, 82, 83