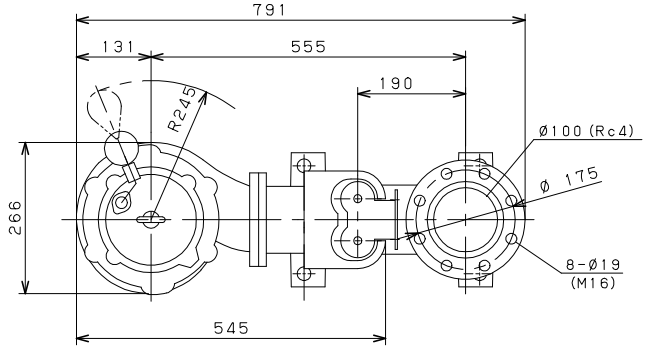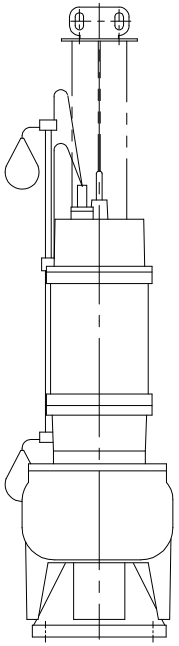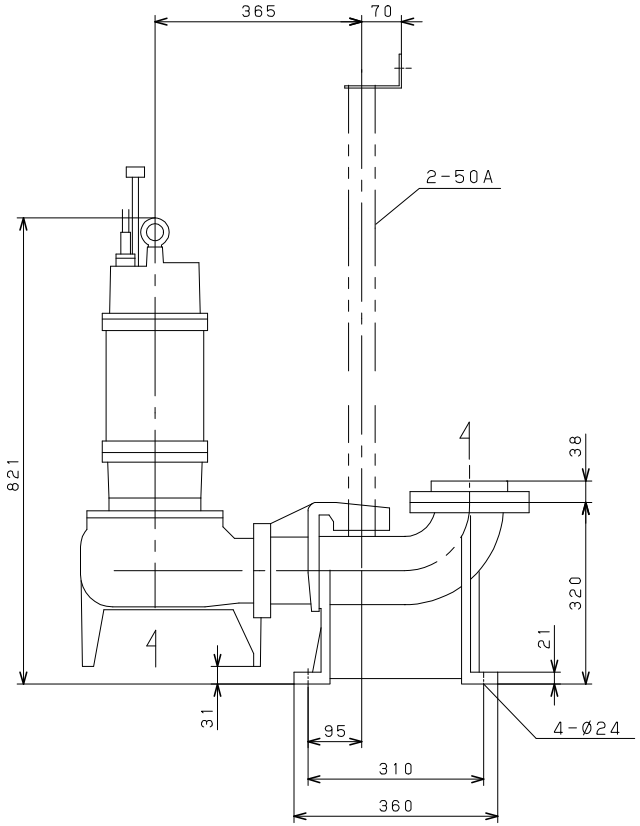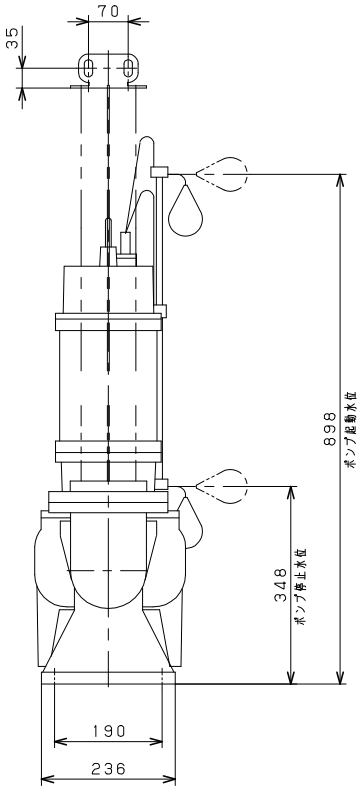VUS-1005/1006-3.7L
着脱装置付