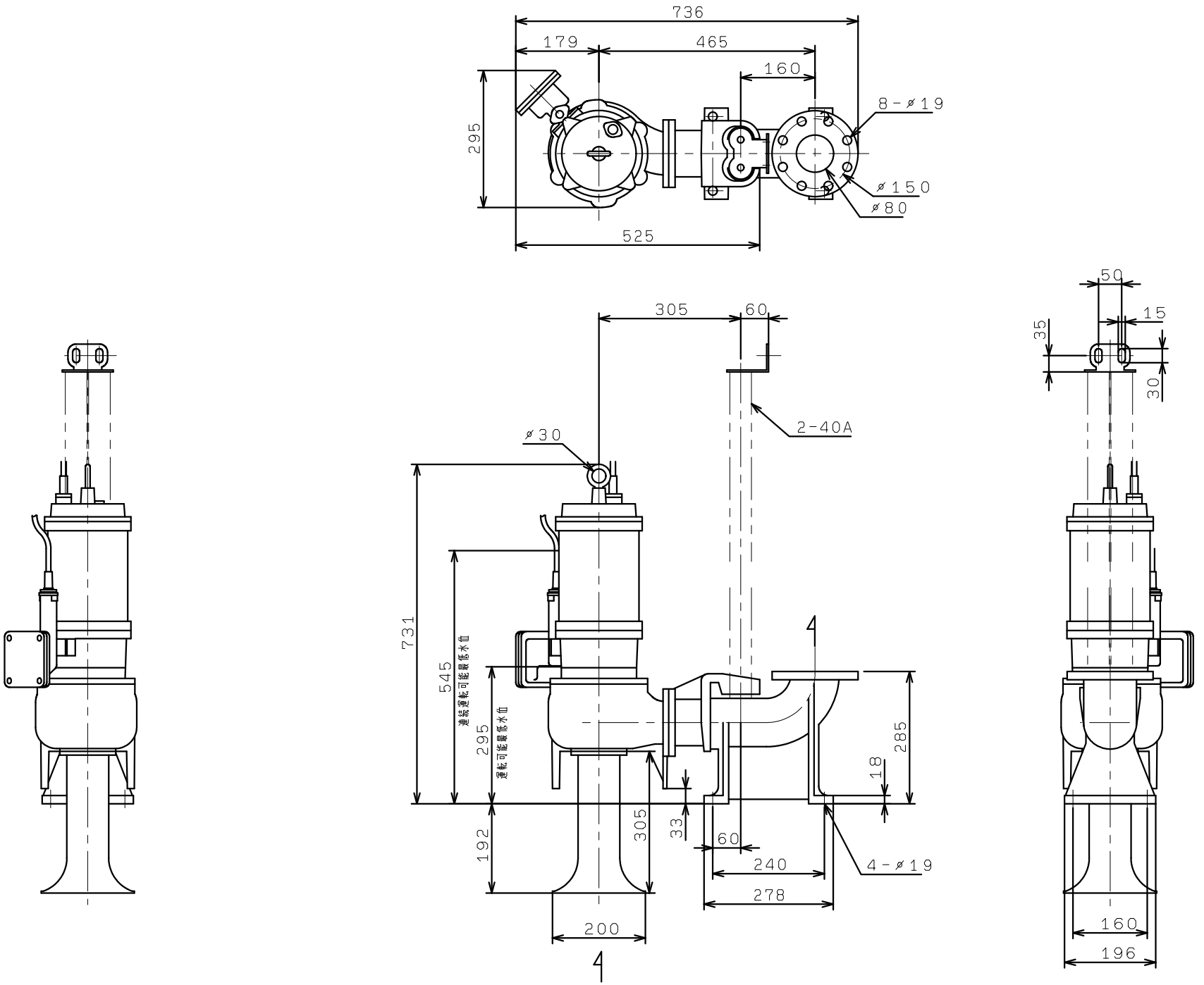VUM-806-2.2
VC81, 82, 83