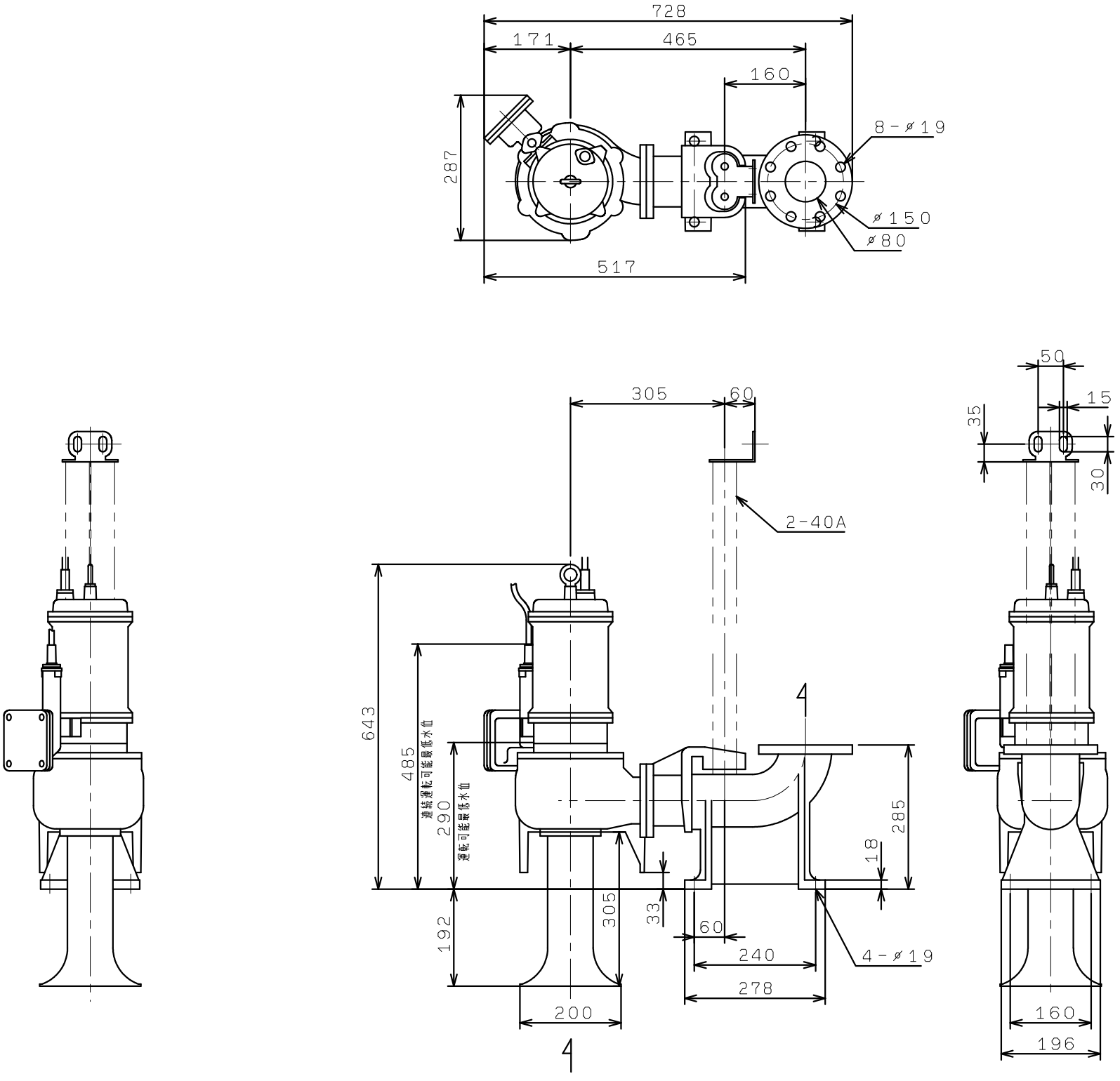VUM-805/806-1.5
VC81, 82, 83