VUM-656-2.2

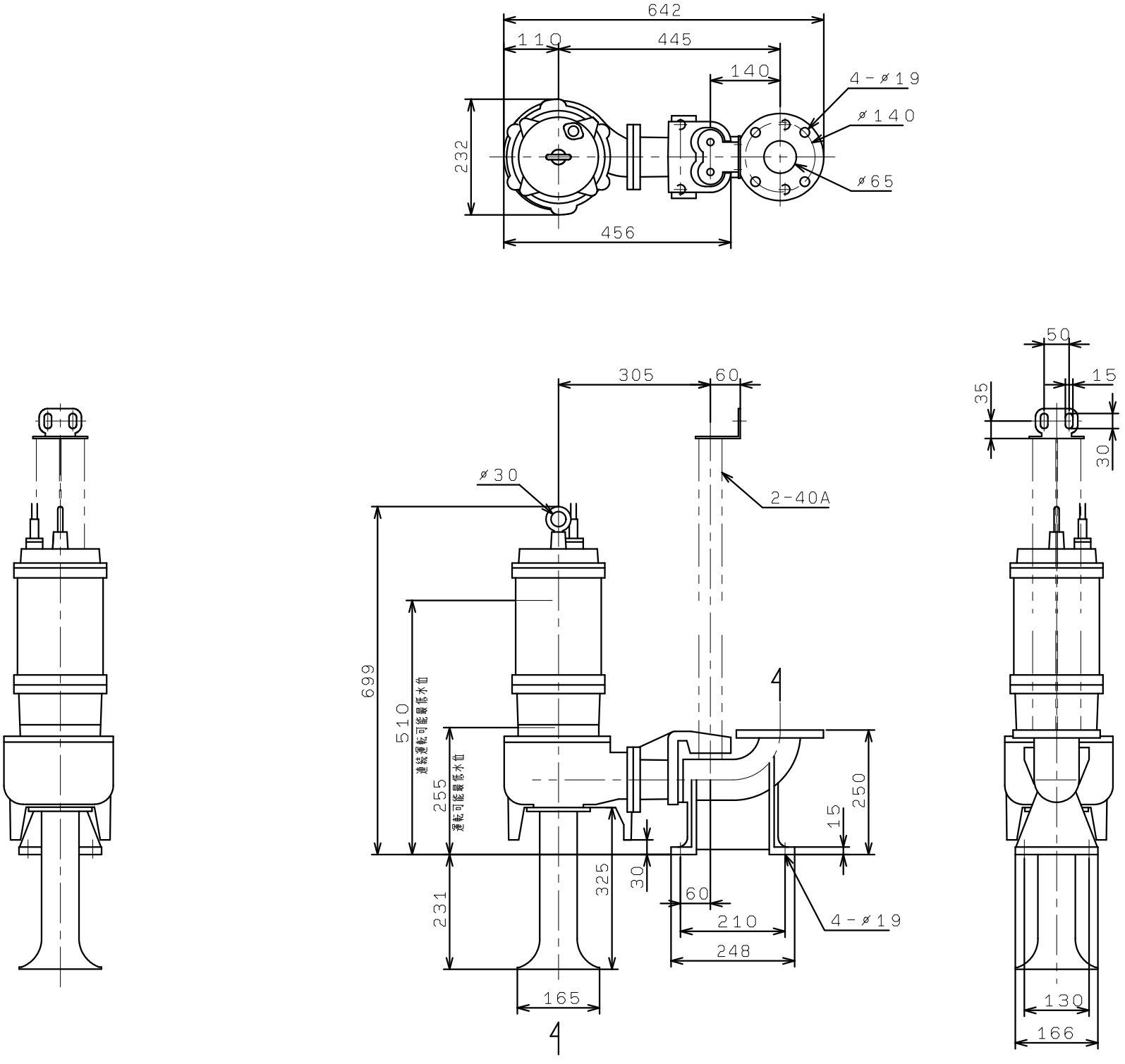
642
110
445
140
4-ø19
ø140
ø65
232
456
305
60
ø30
2-40A
699
510
255
231
325
30
60
210
248
4-ø19
250
15
165
50
15
35
30
130
166