VUM-655-2.2

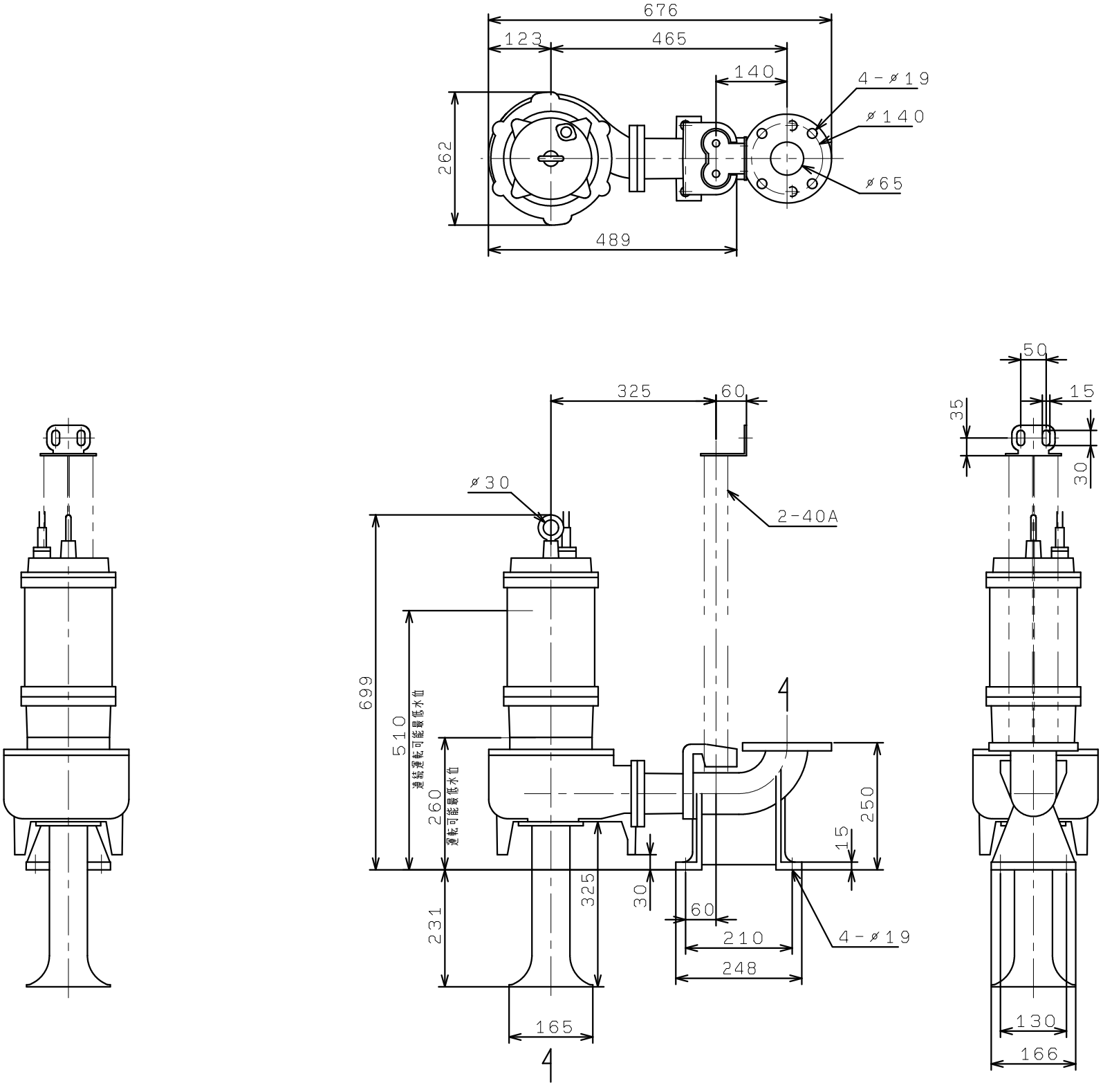
676
123
465
140
4-ø19
ø140
ø65
262
489
325
60
ø30
2-40A
699
510
運転可能最低水位
260
運転可能最低水位
231
325
30
60
210
248
4-ø19
250
15
165
50
15
35
30
130
166