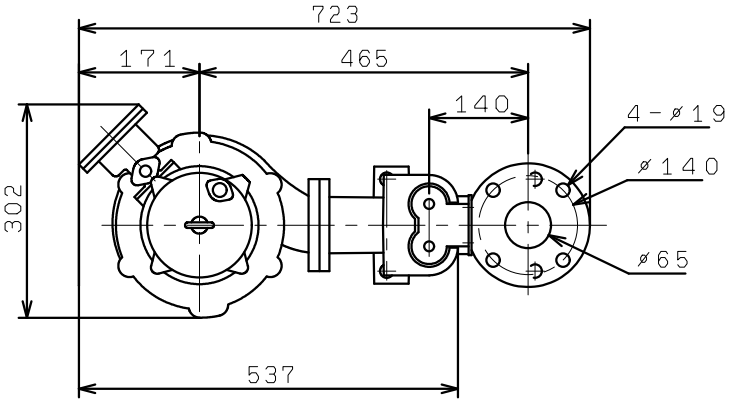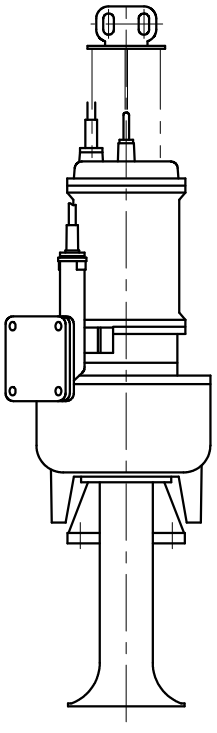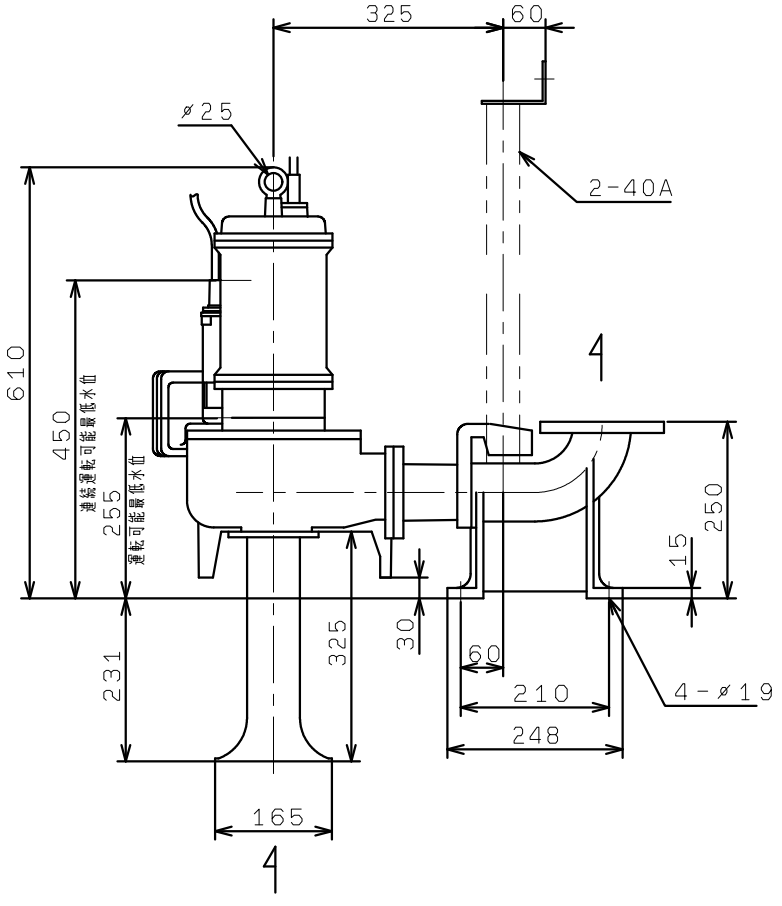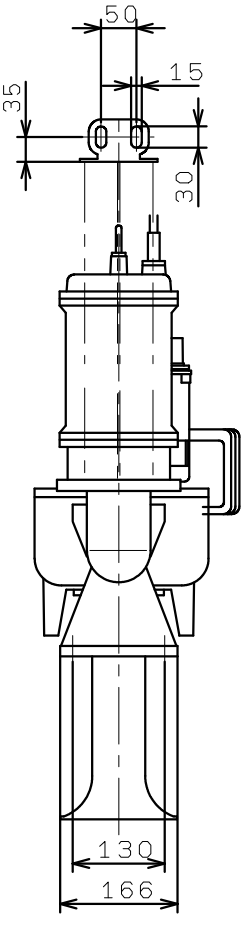VUM-655-1.5
VC81, 82, 83