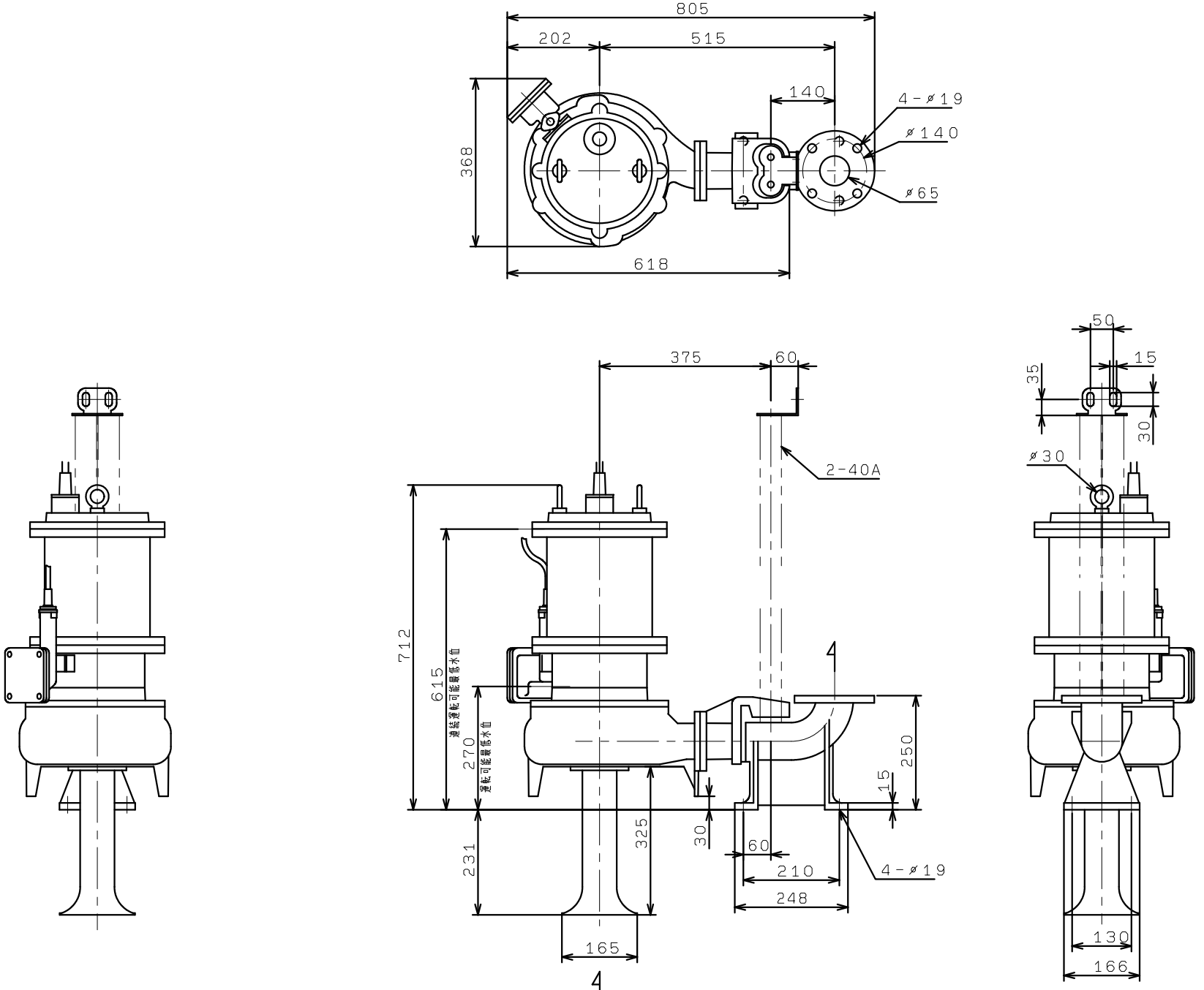VUM-655-5.5
VUM-655/656-7.5
VC81, 82, 83