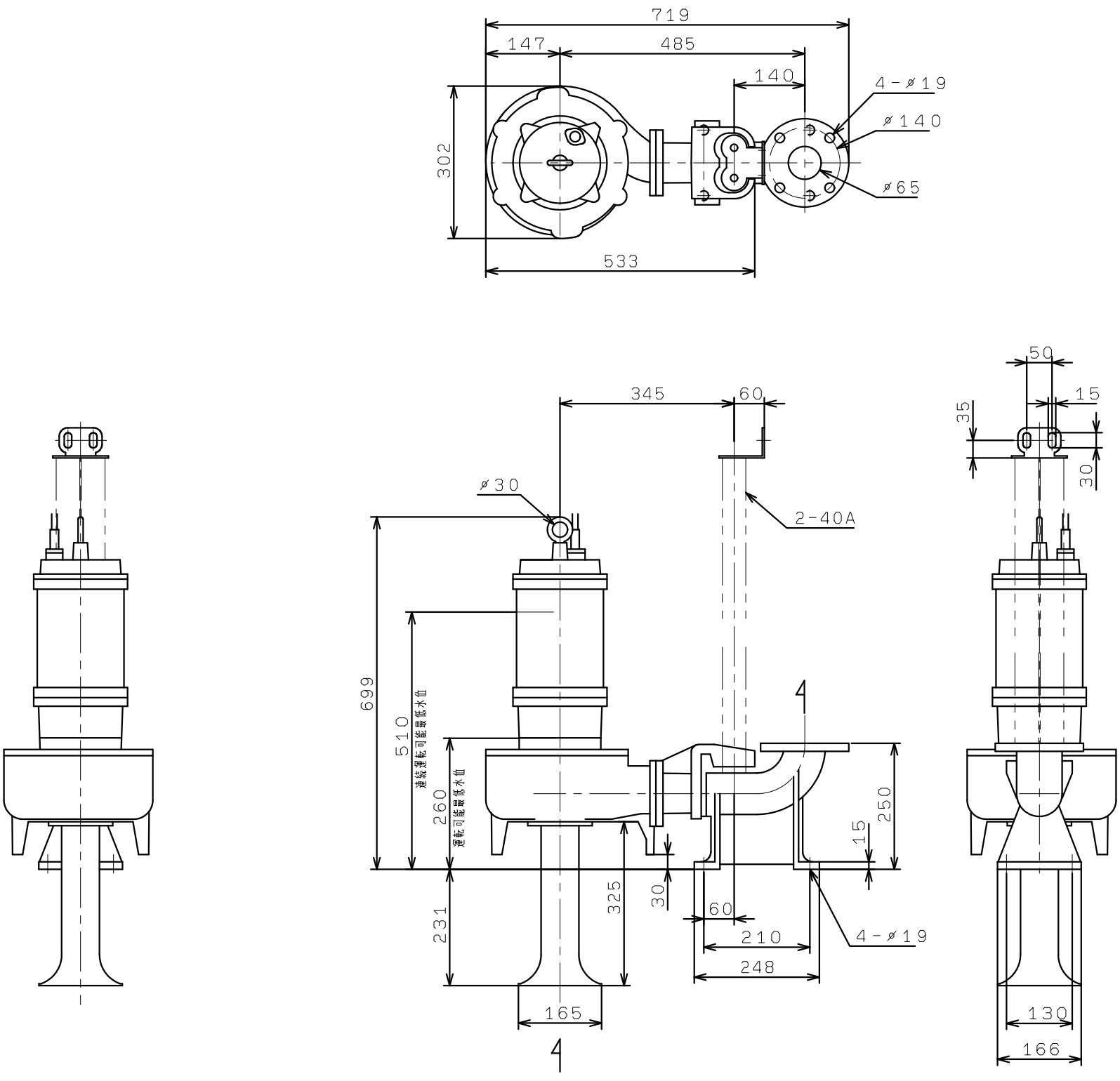VUM-655/656-3.7