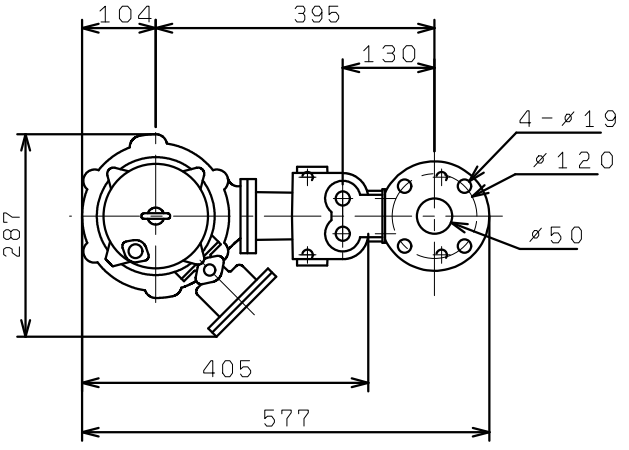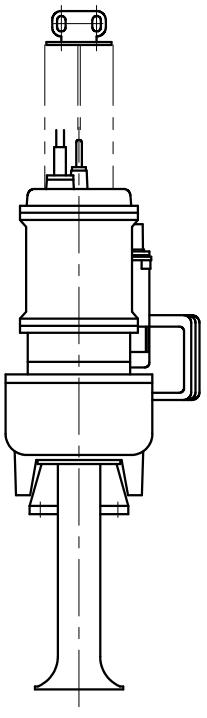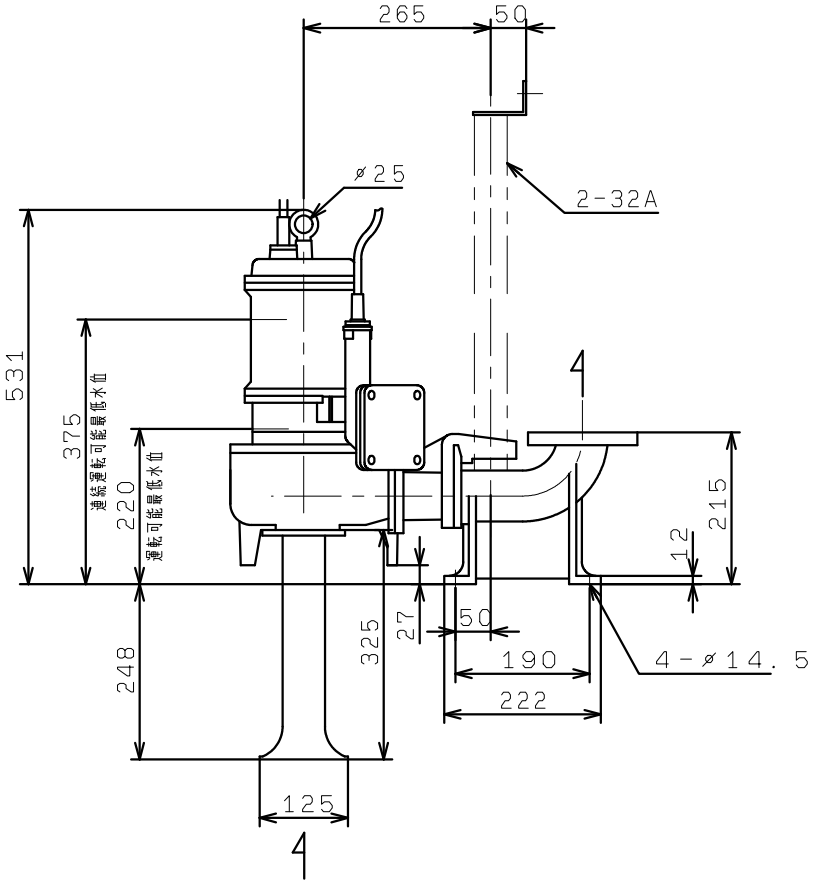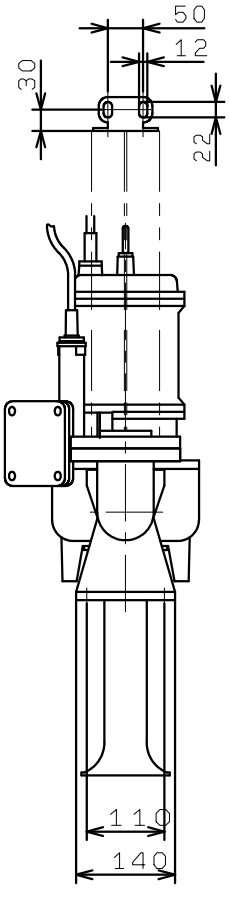VUM-505/506-0.4T
VUM-505/506-0.75
VC81, 82, 83