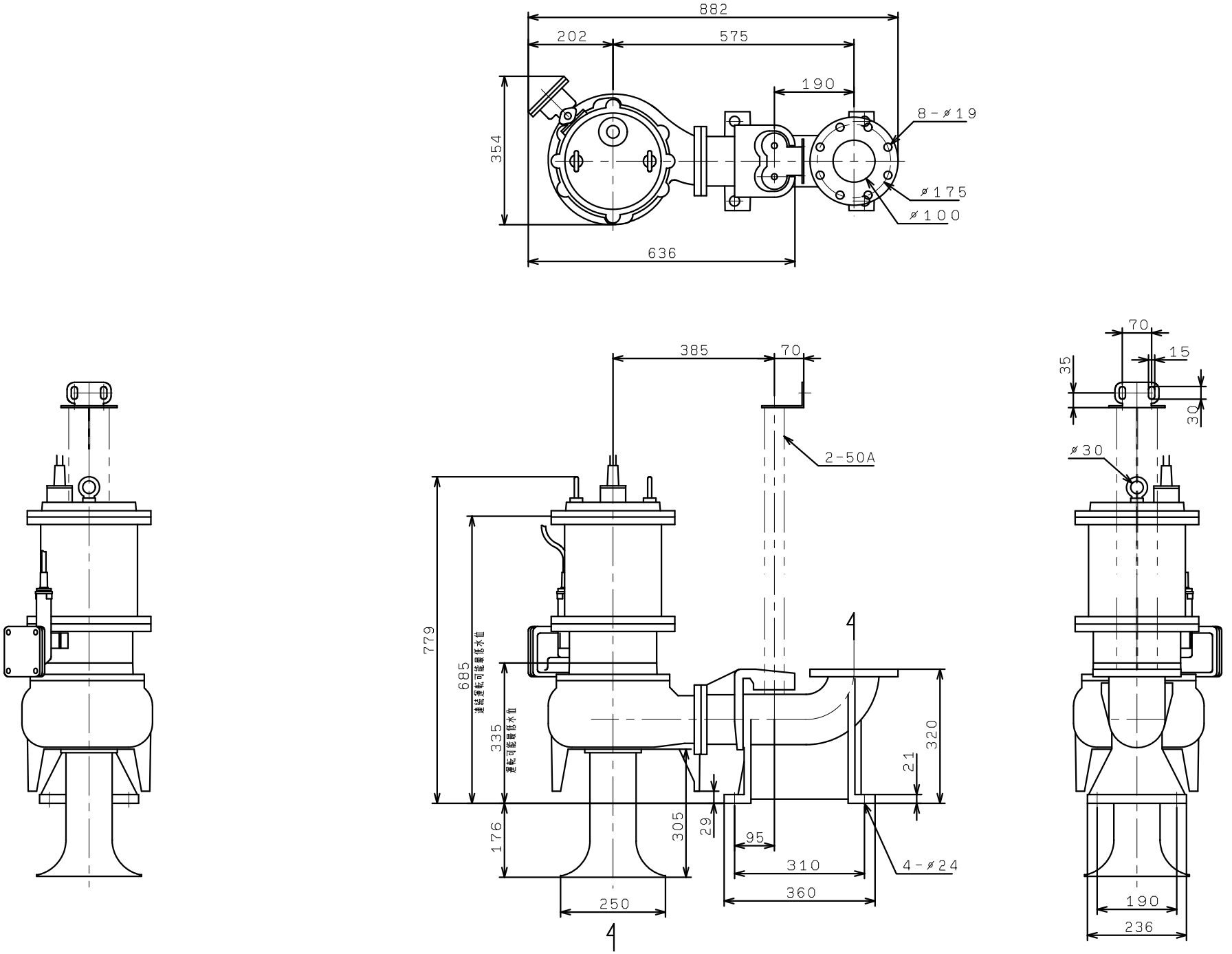VUM-1005/1006-5.5/7.5
VC81, 82, 83