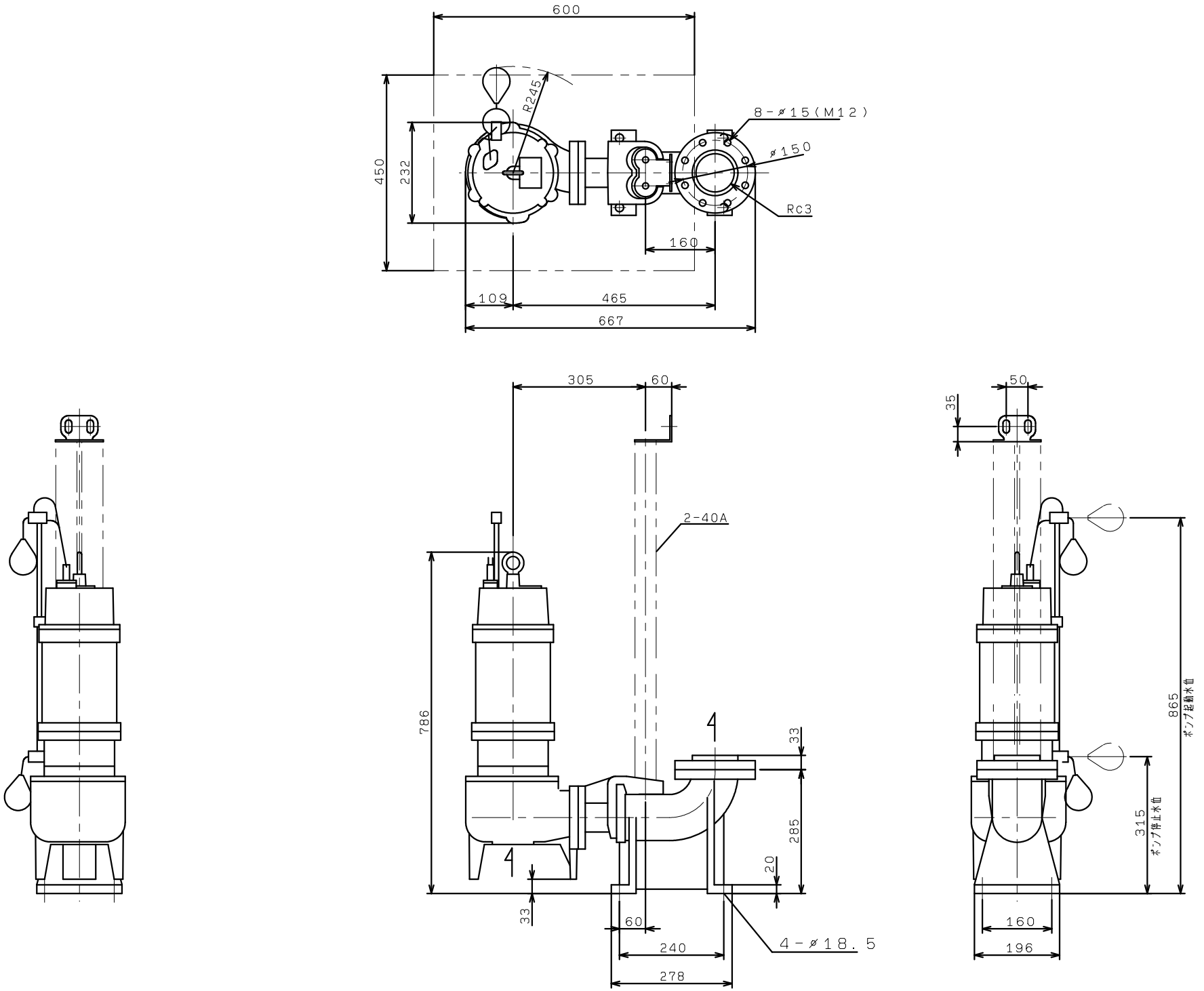# VU4-806-2.2L
着脱装置付