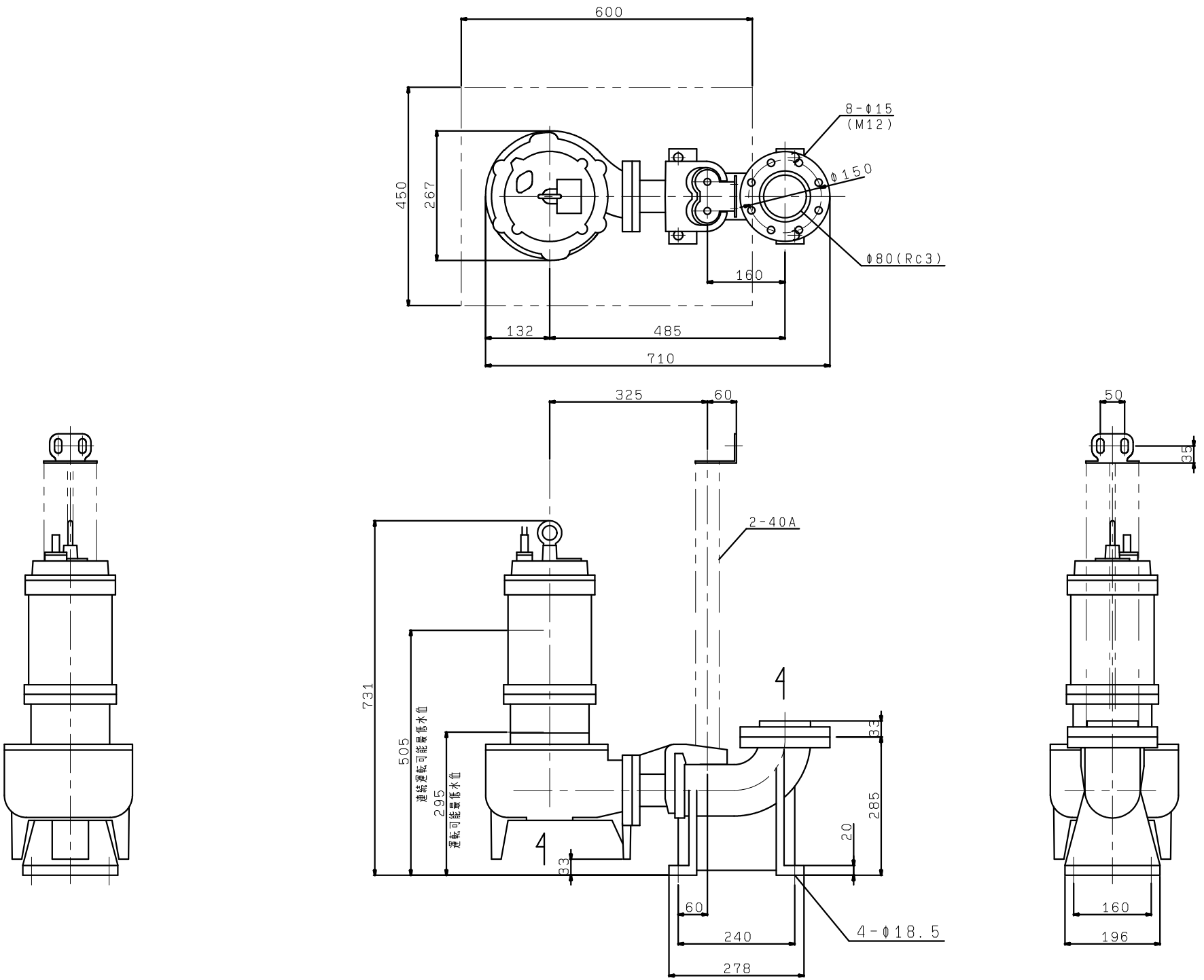VU4-805-2.2
着脱装置付