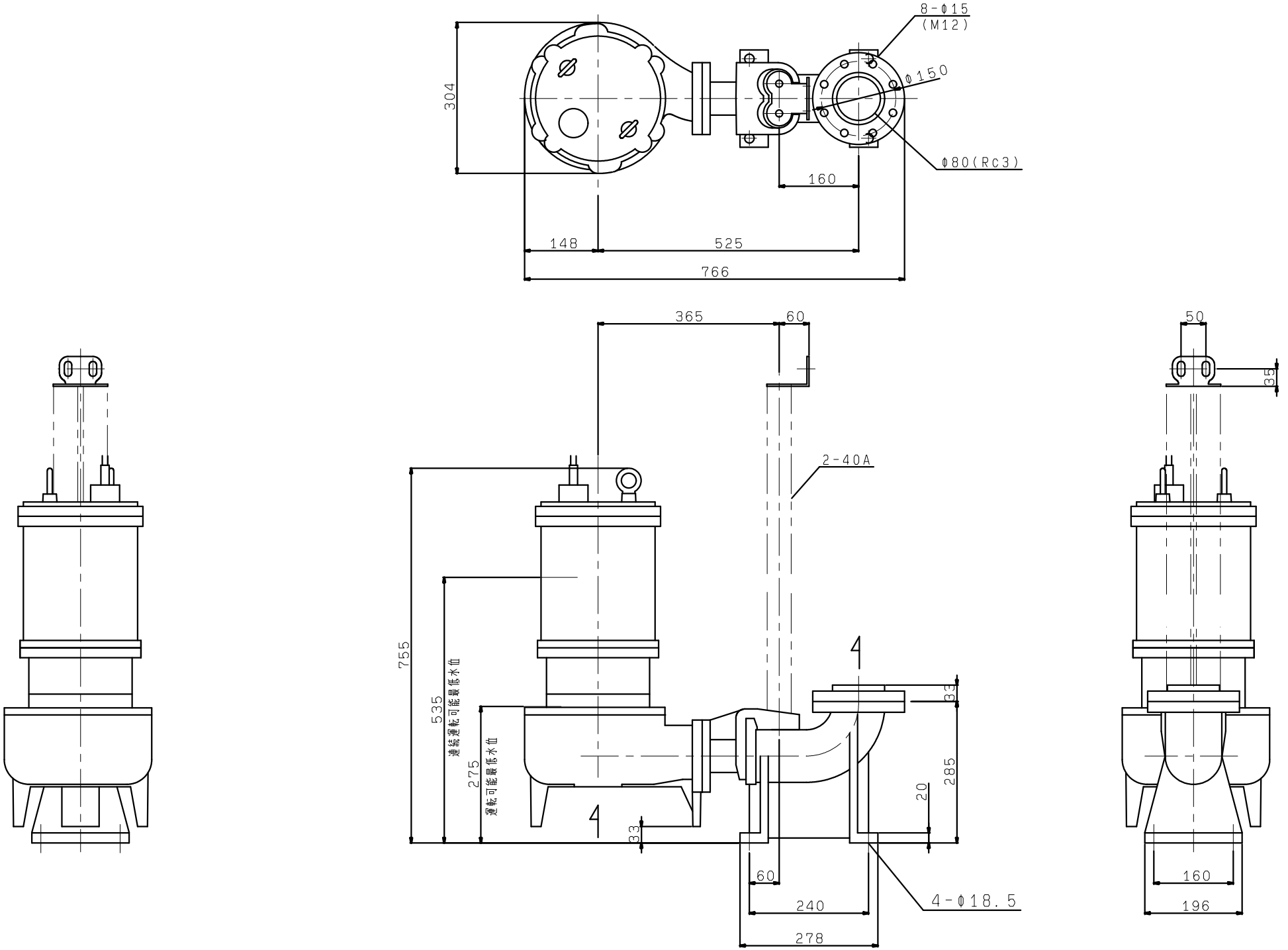VU4-805/806-5.5
着脱装置付