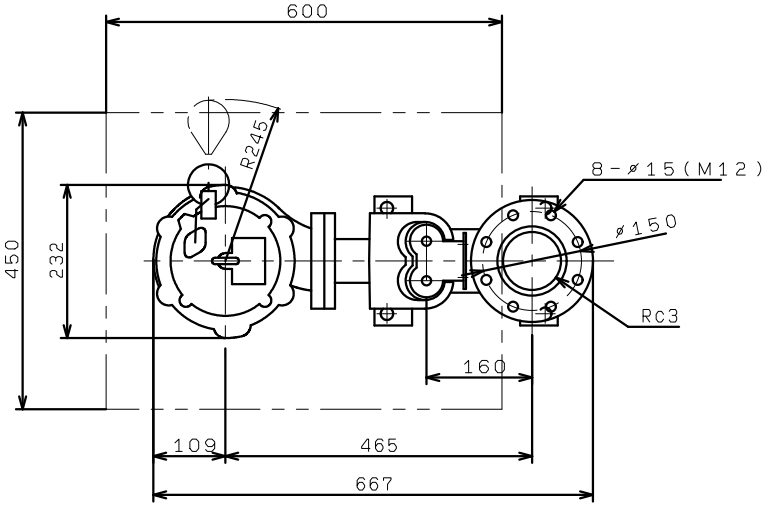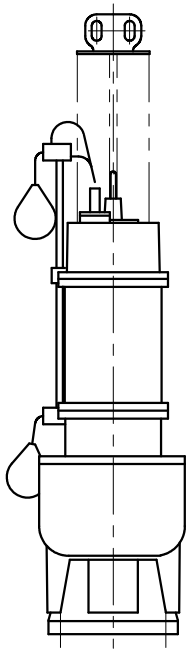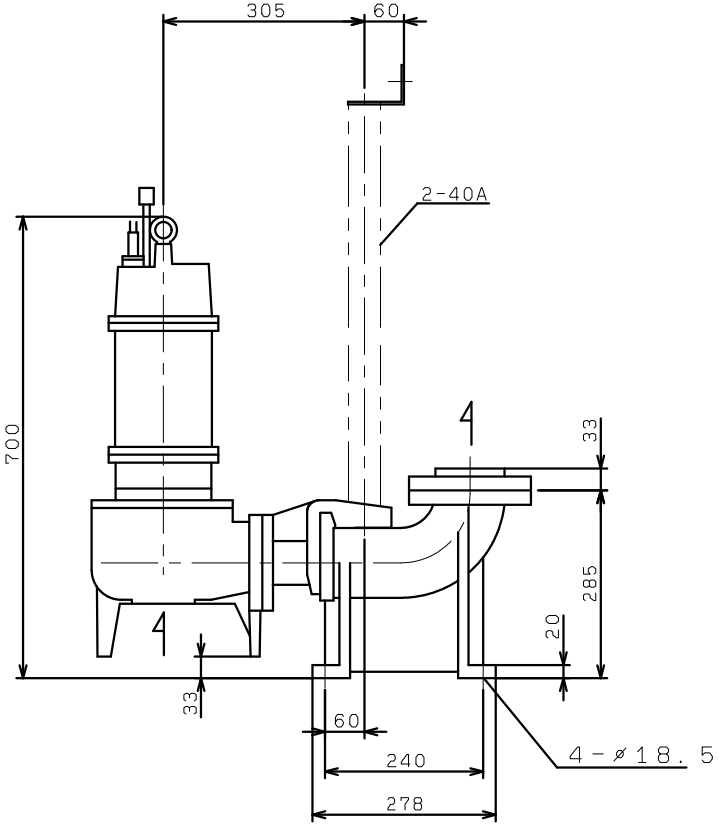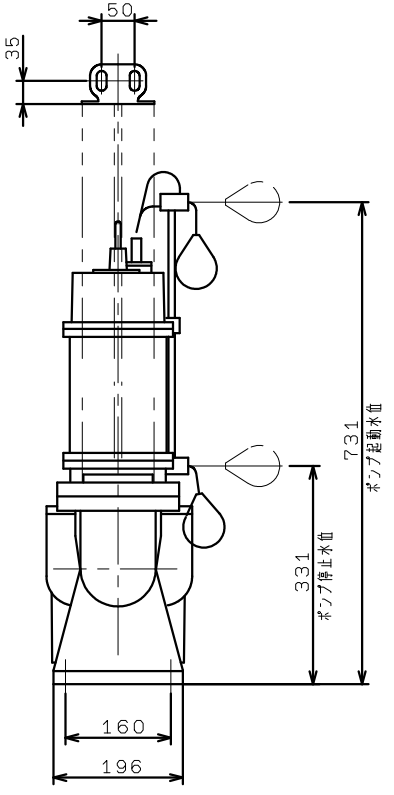VU4-805/806-1.5L
着脱装置付