VU4-655-2.2LN

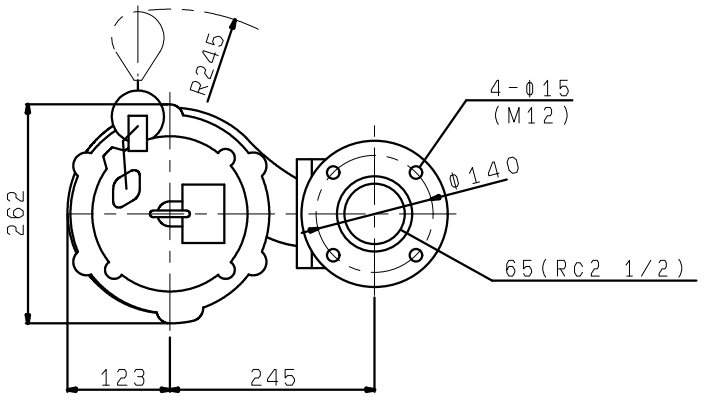
R245
4-φ15
(M12)
φ140
65(Rc2 1/2)
262
123
245

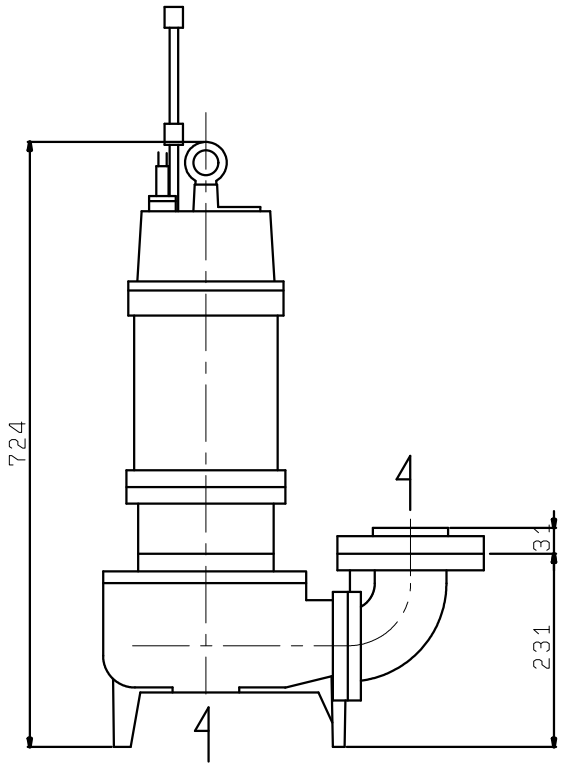
724
31
231

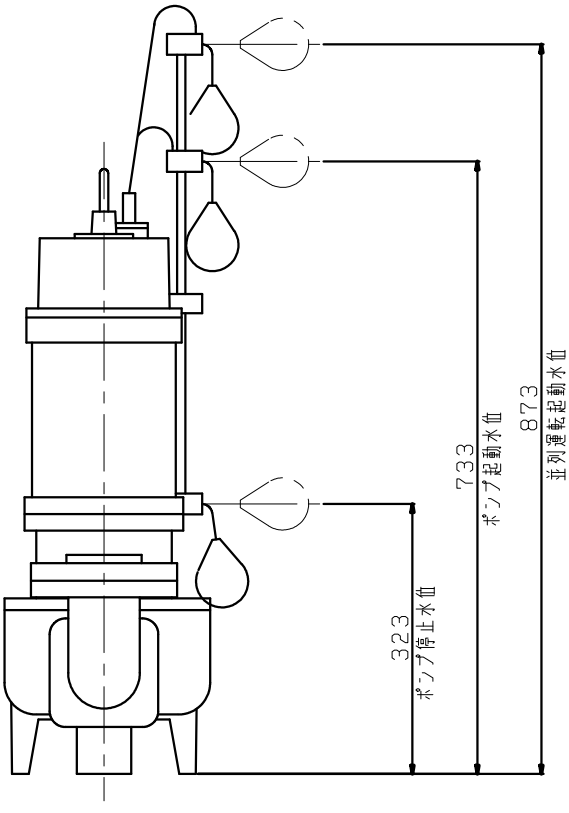
873
並列運転起動水位
733
ポンプ起動水位
323
ポンプ停止水位