VU4-655-2.2L

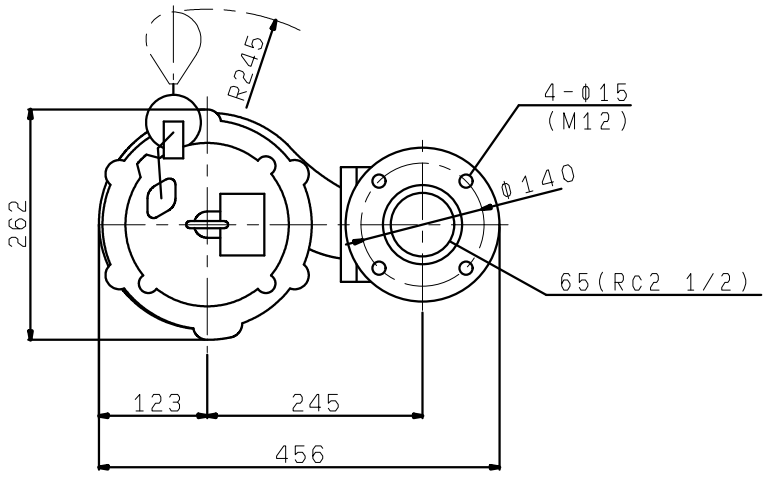
R245
4-φ15
(M12)
φ140
65(Rc2 1/2)
262
123
245
456

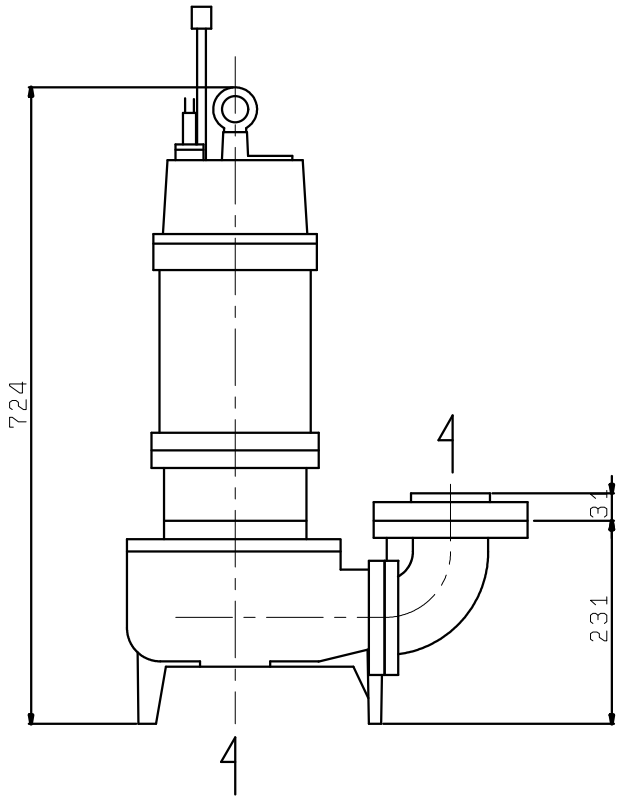
724
31
231

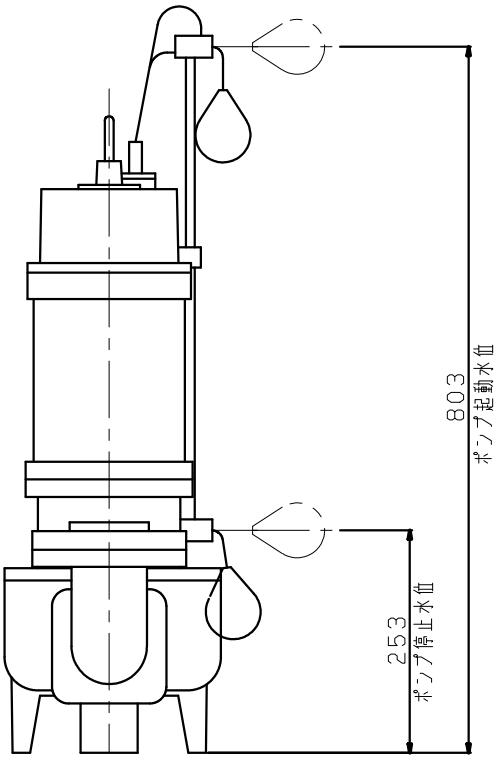
803
ポンプ起動水位
253
ポンプ停止水位