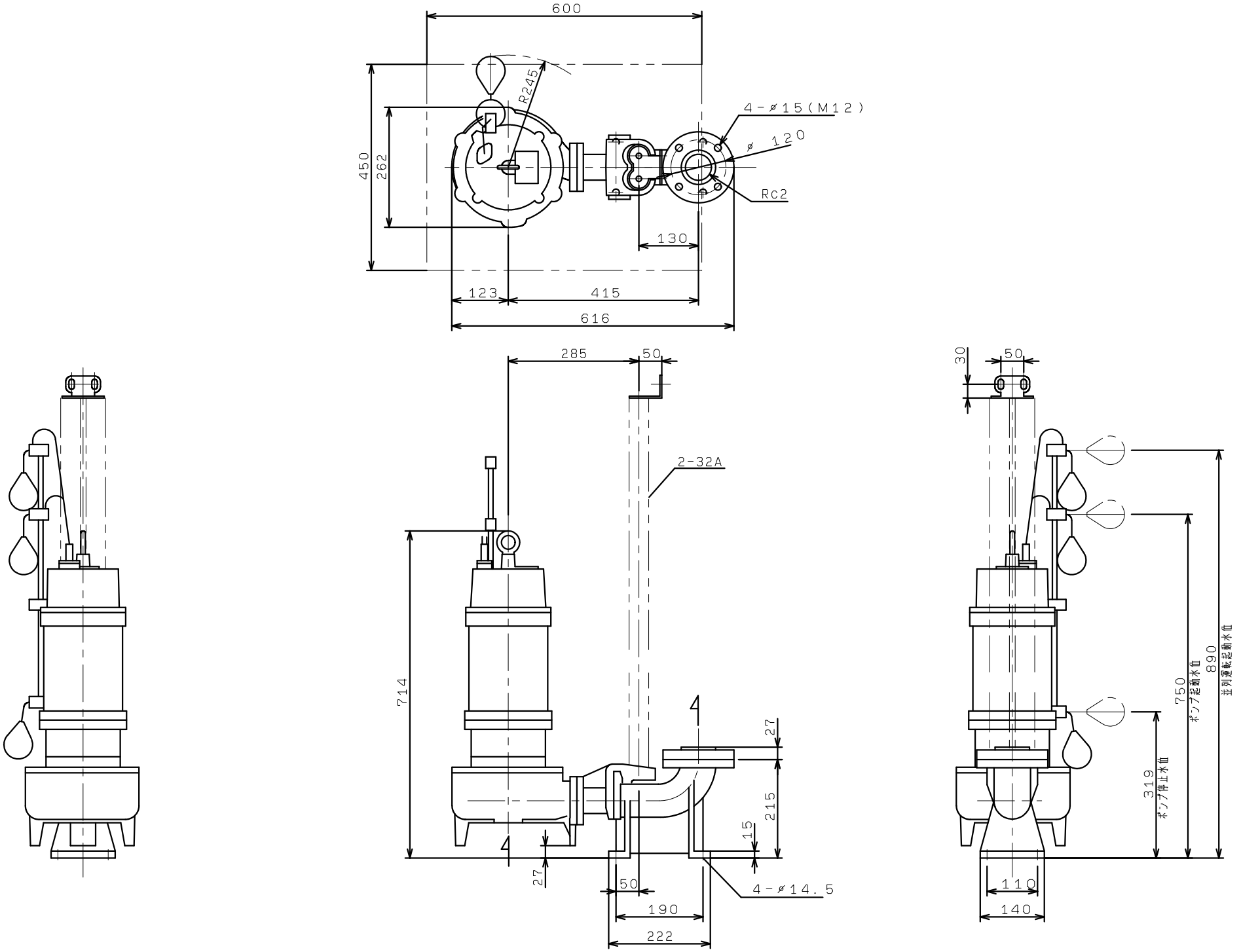VU4-506-2.2LN
着脱装置付