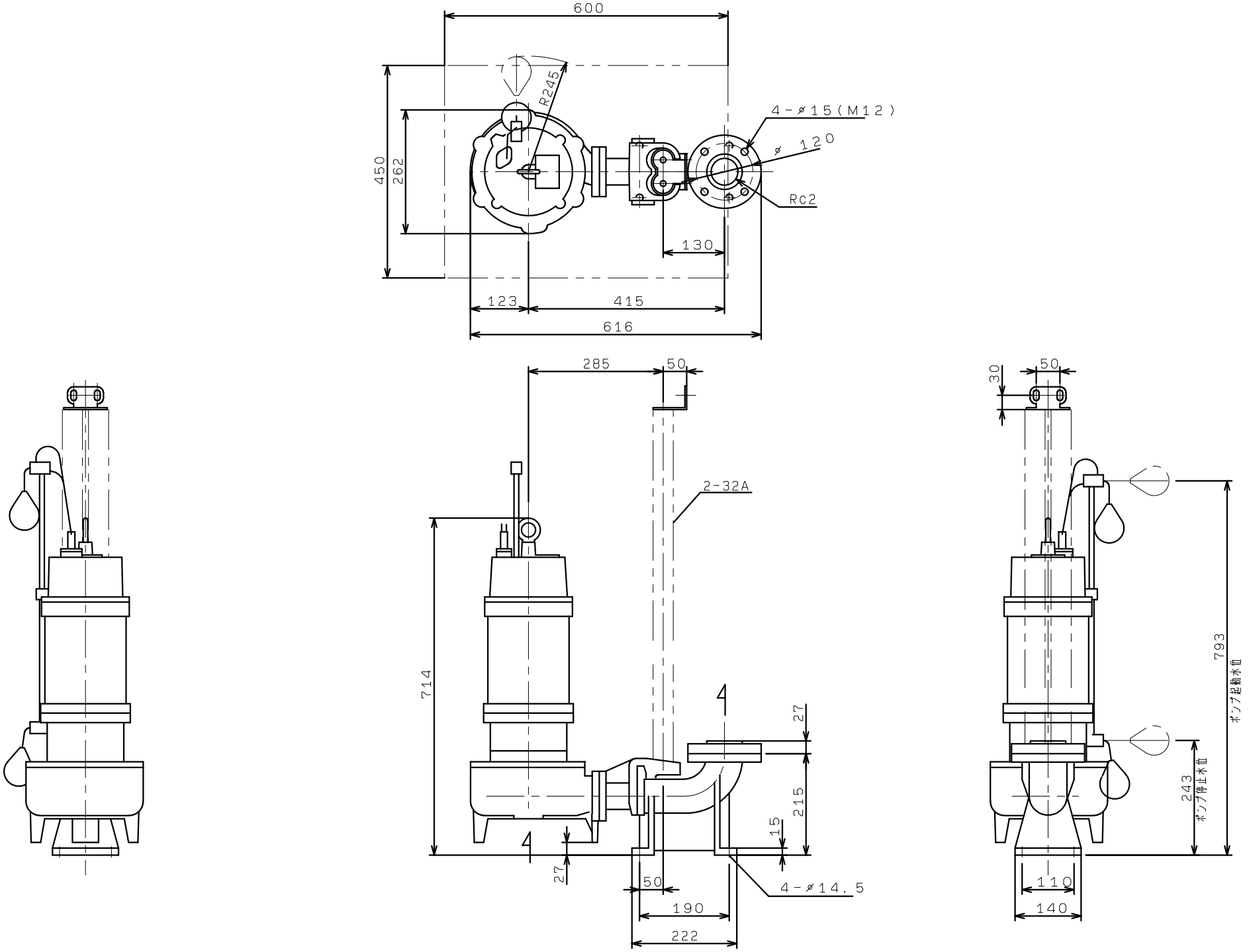VU4-506-2.2L
着脱装置付