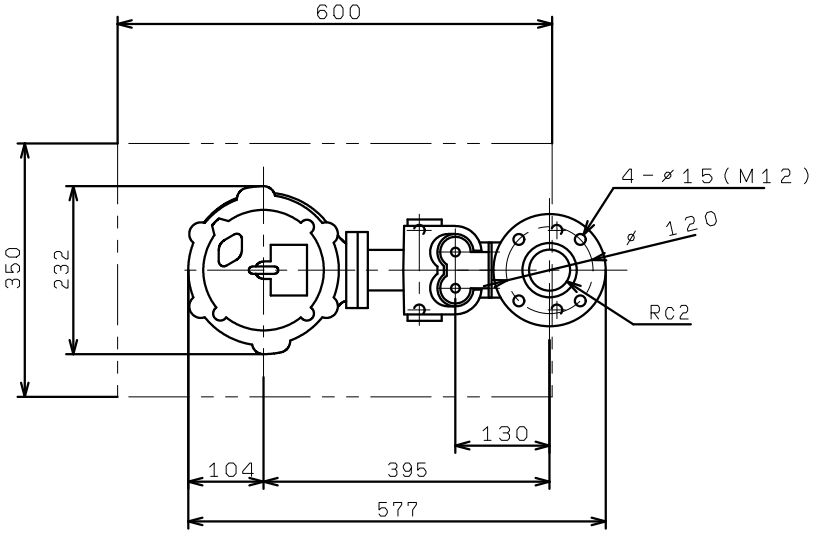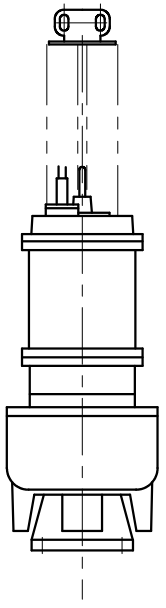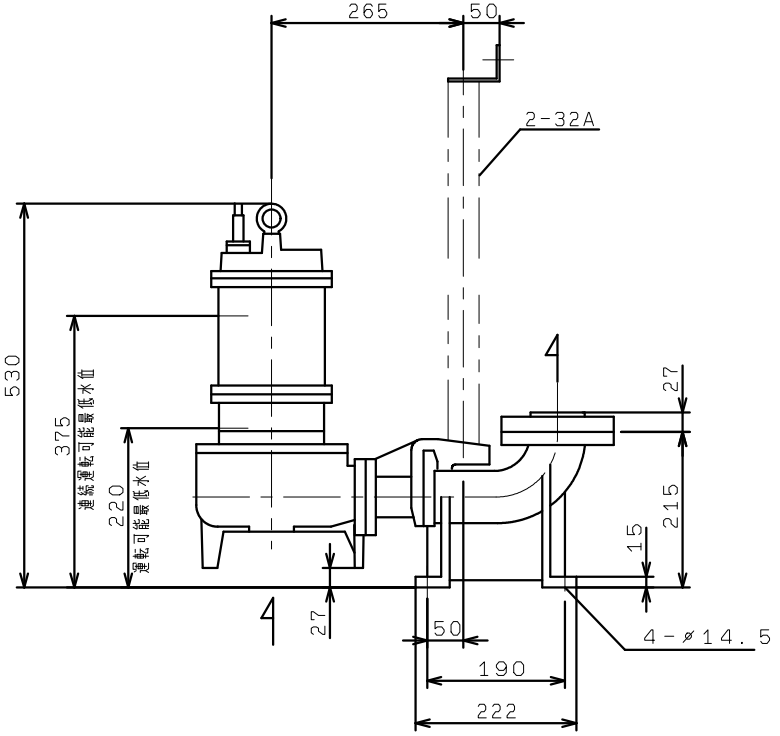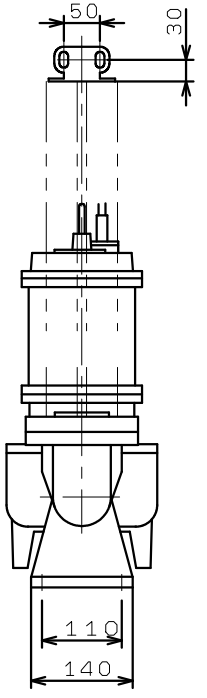VU4-505/506-0.75
着脱装置付