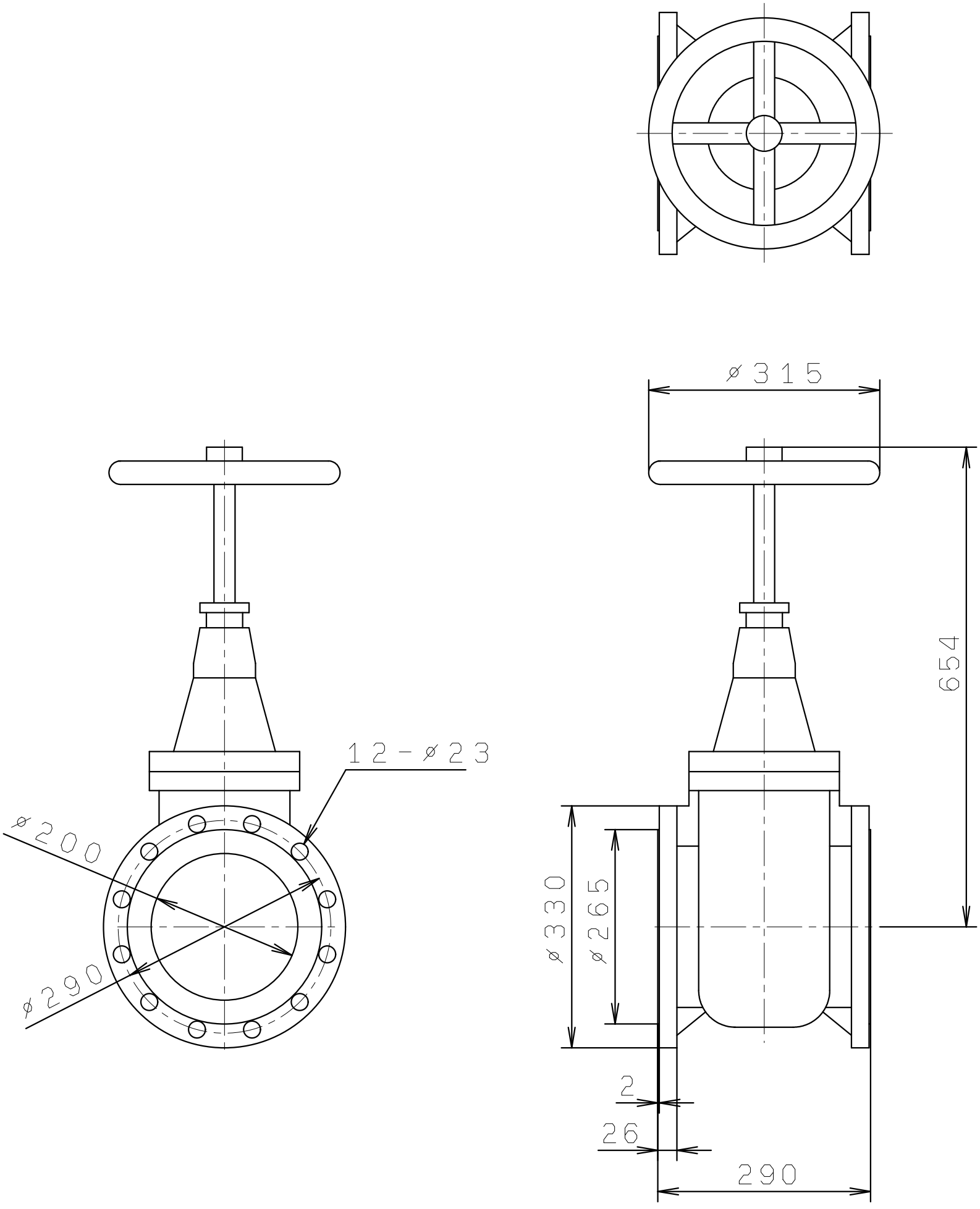03002411
VS3-200-10K