UFL3-1100S2
UFL3-1100

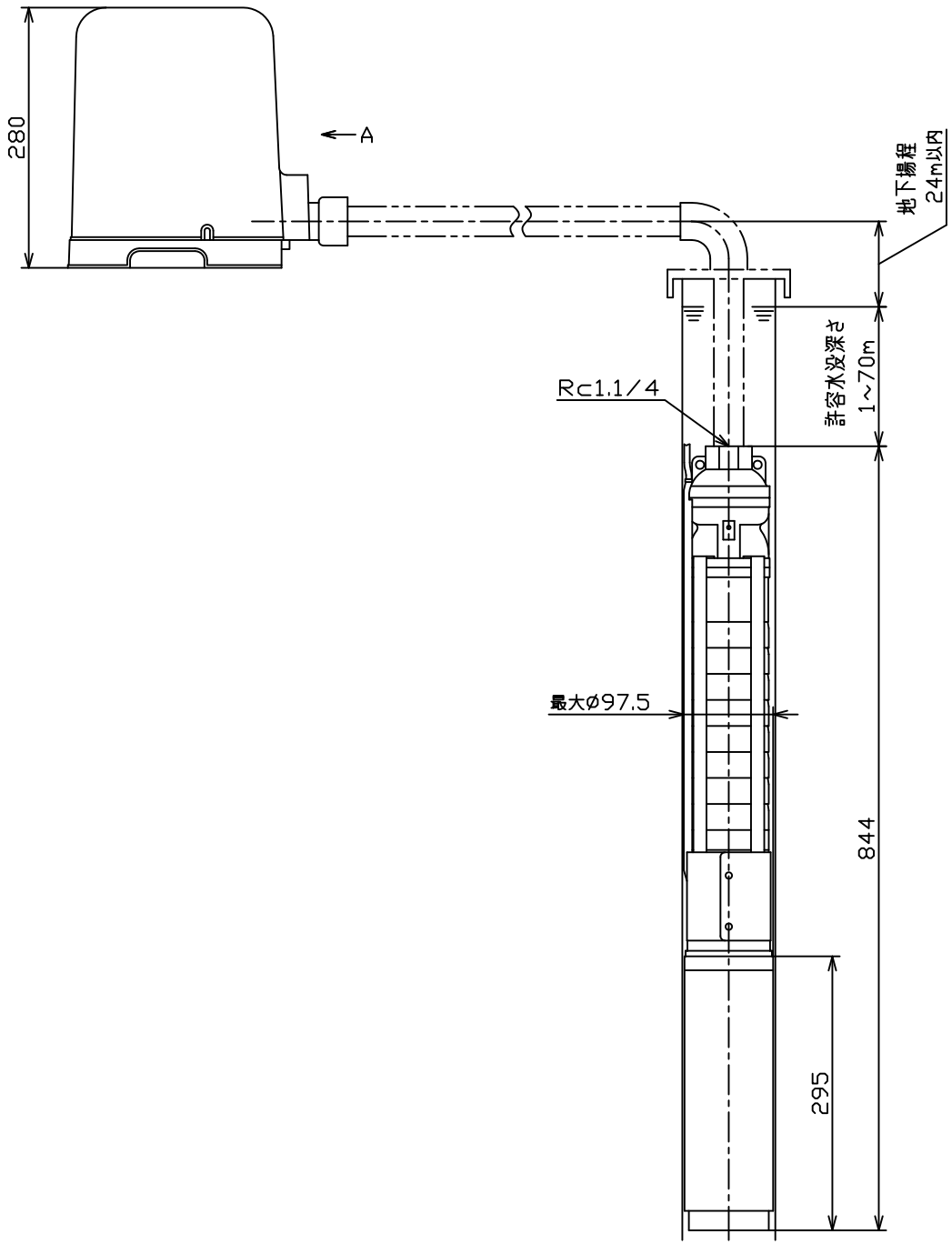

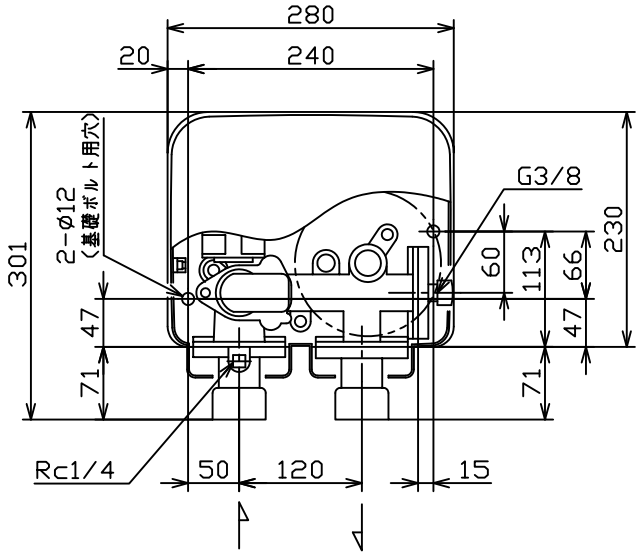

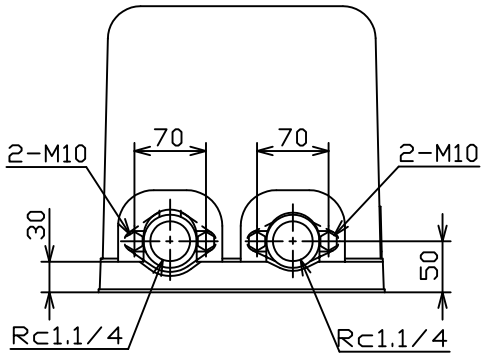
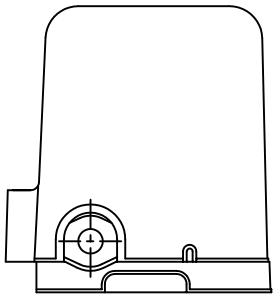
矢視A