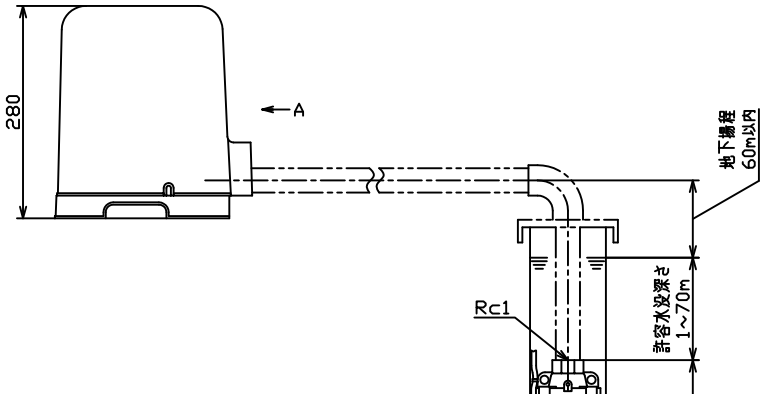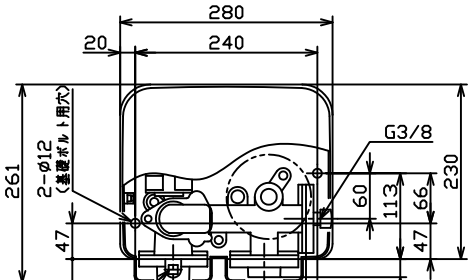UF3-1100S2
UF3-1100