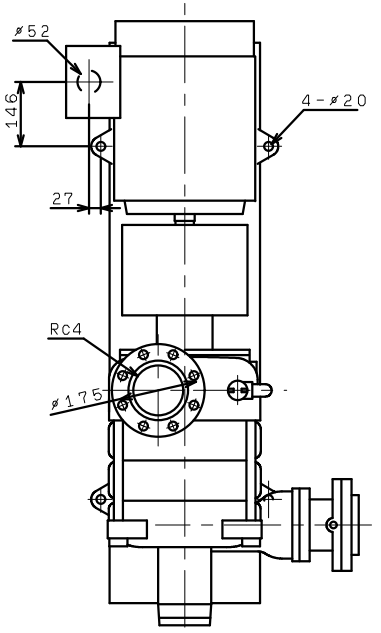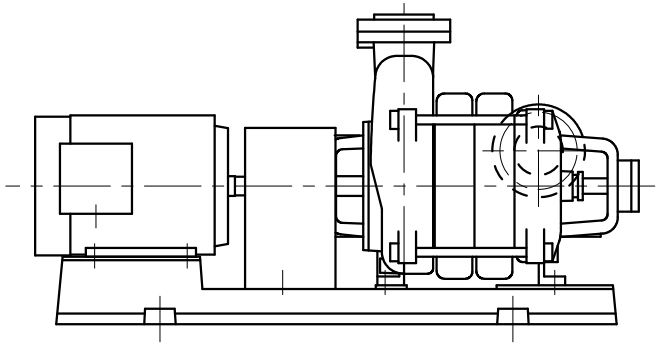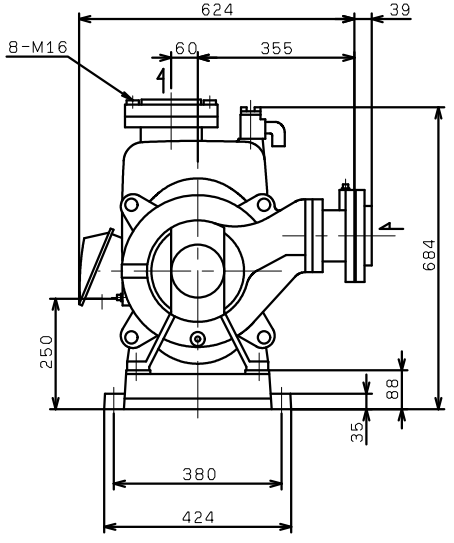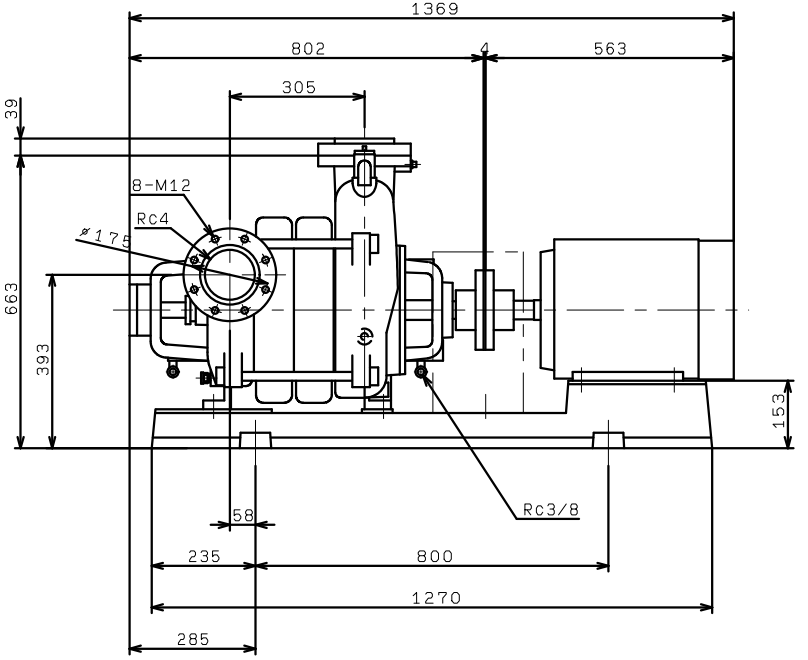TVS1005X3ME11