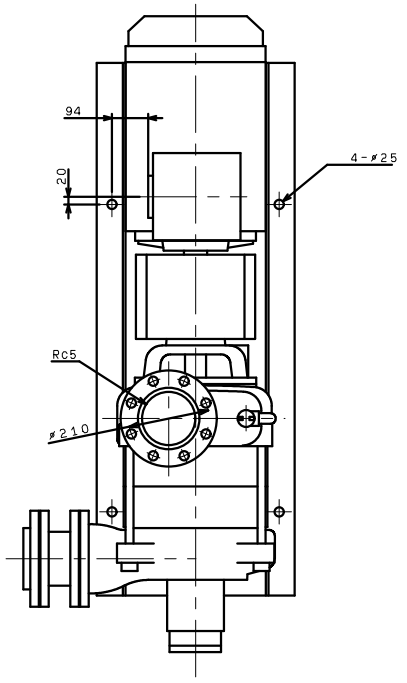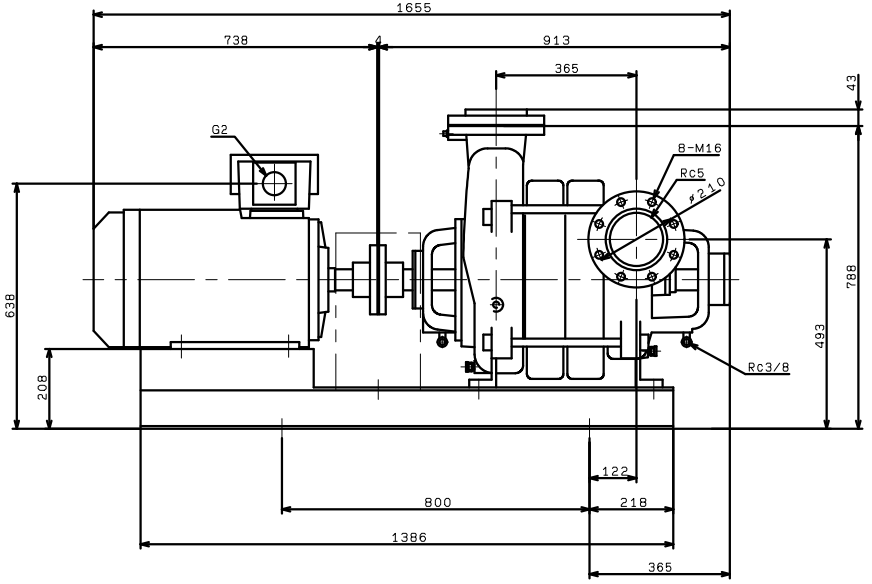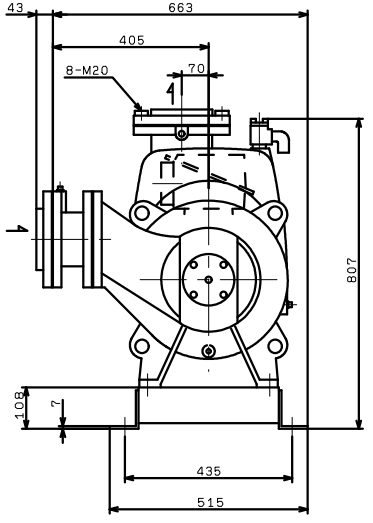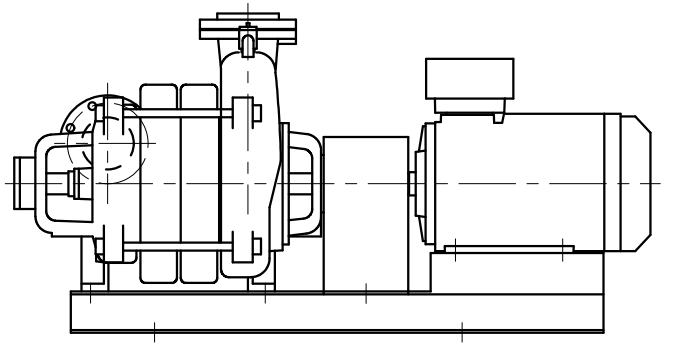TVS-R1255X3ME30
(VC30)