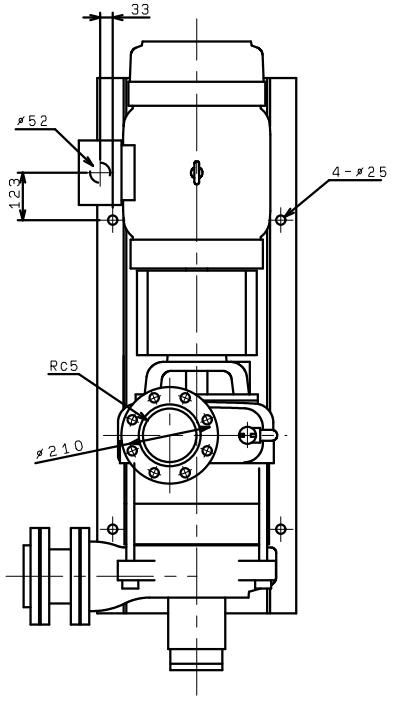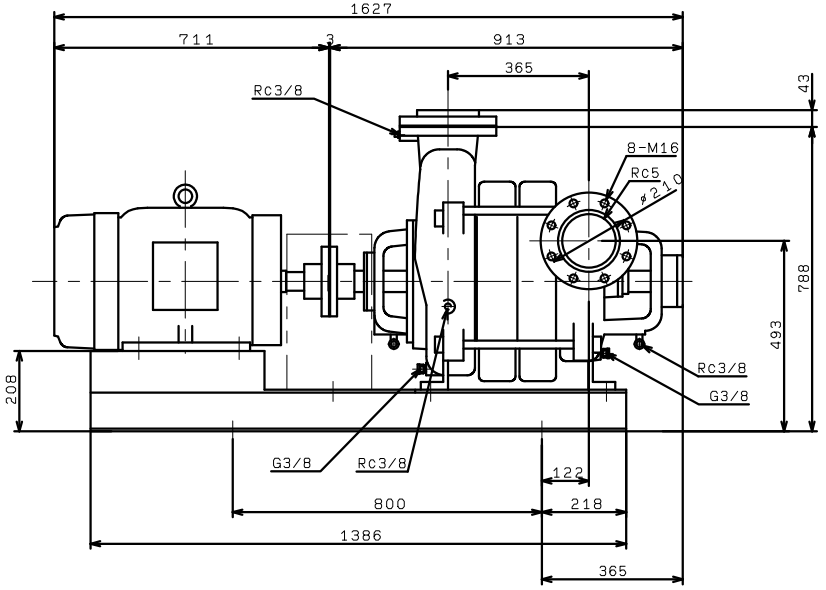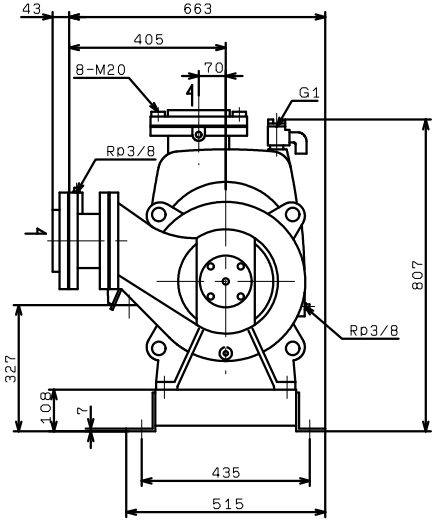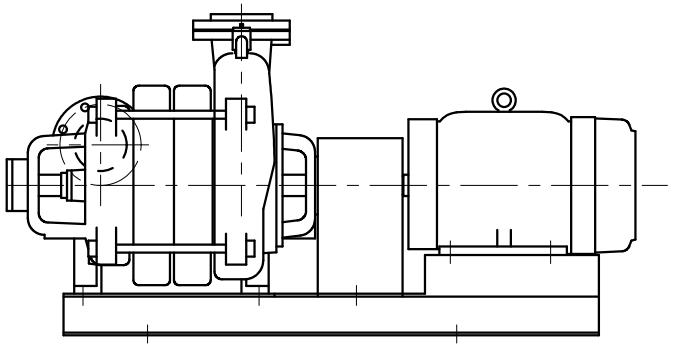TVS-R1255X3ME22