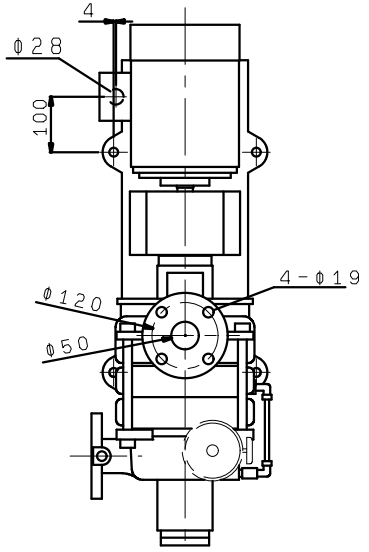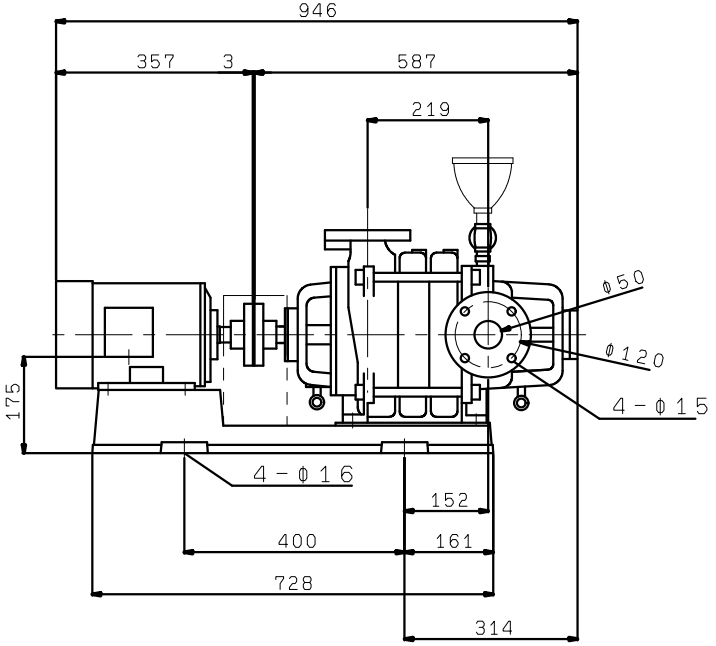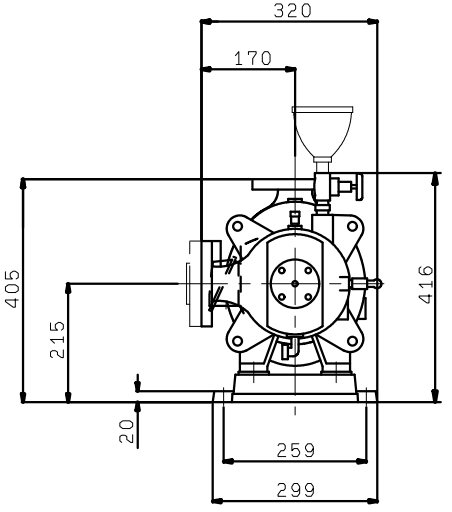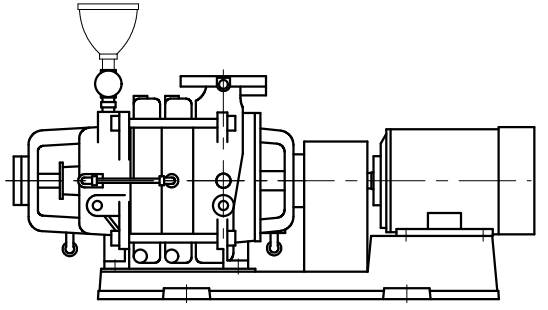TN-R505X3ME2.2