TN-R1505X3ME55
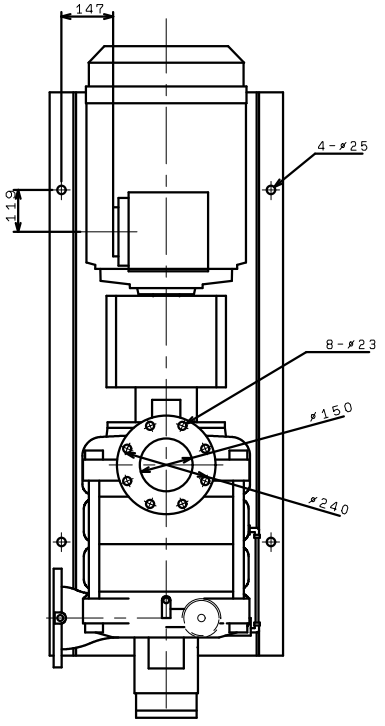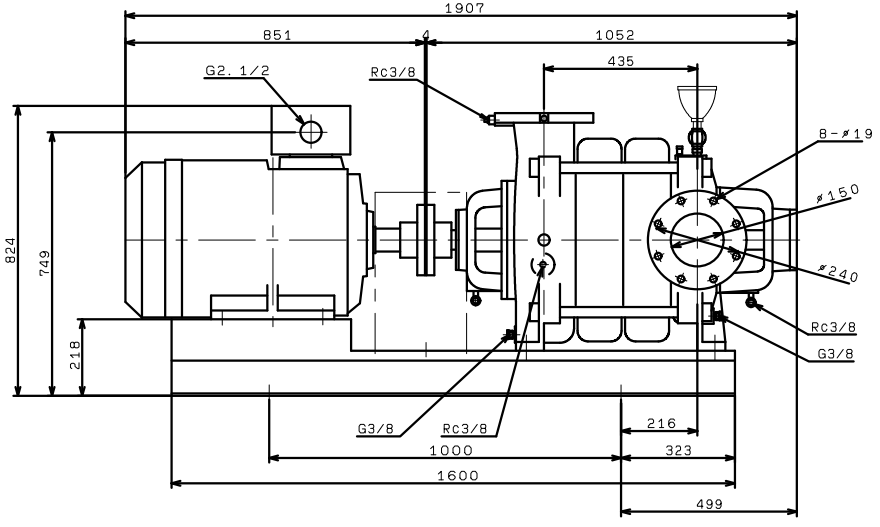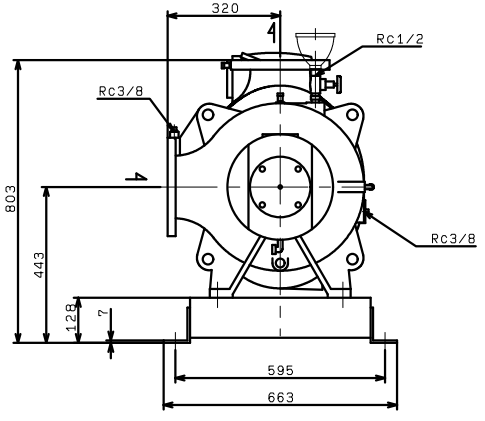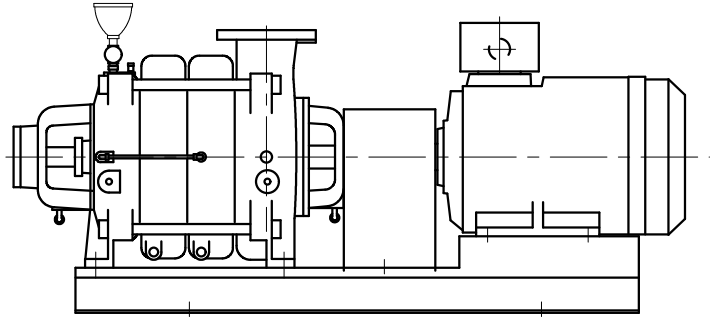
(VC30)