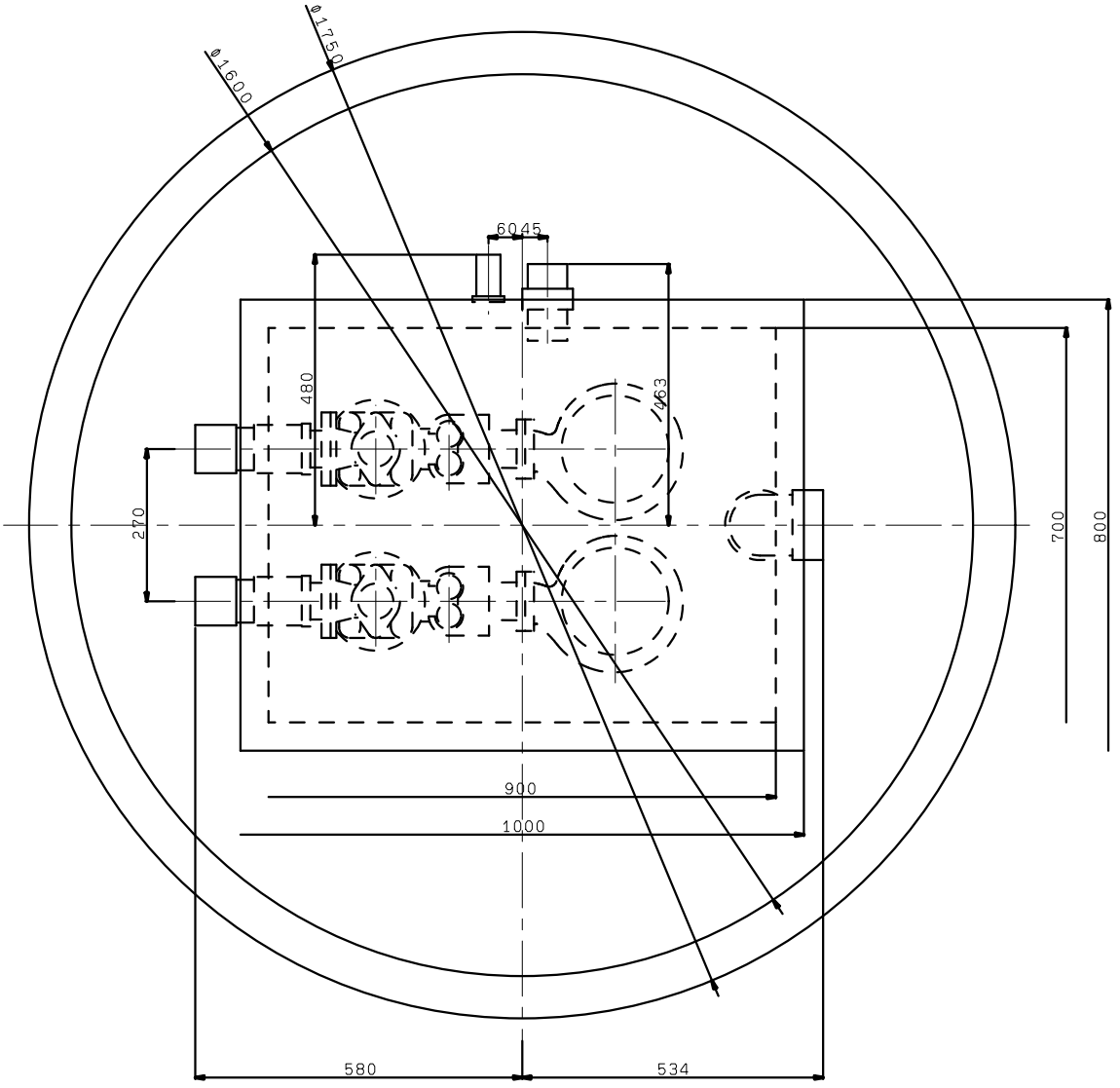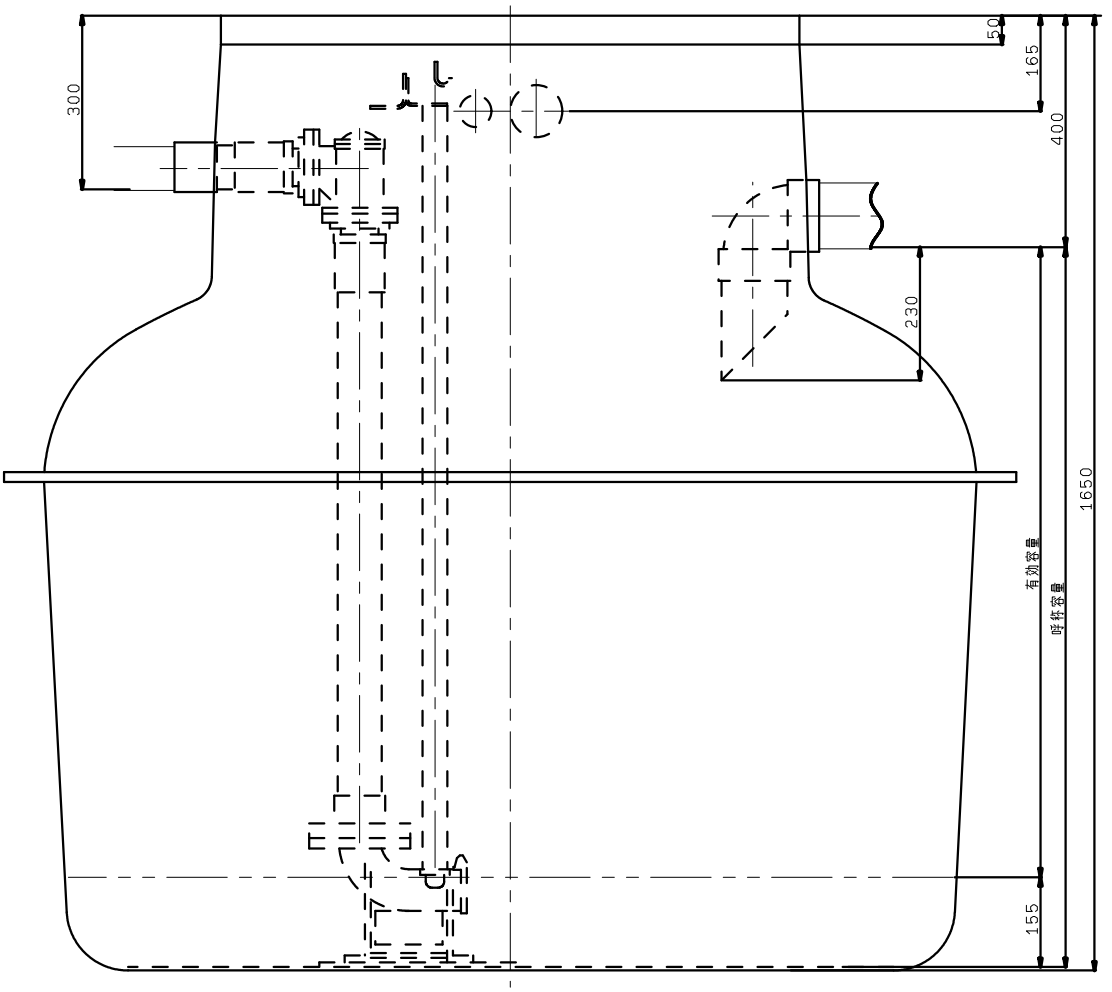TAZS2-200D65