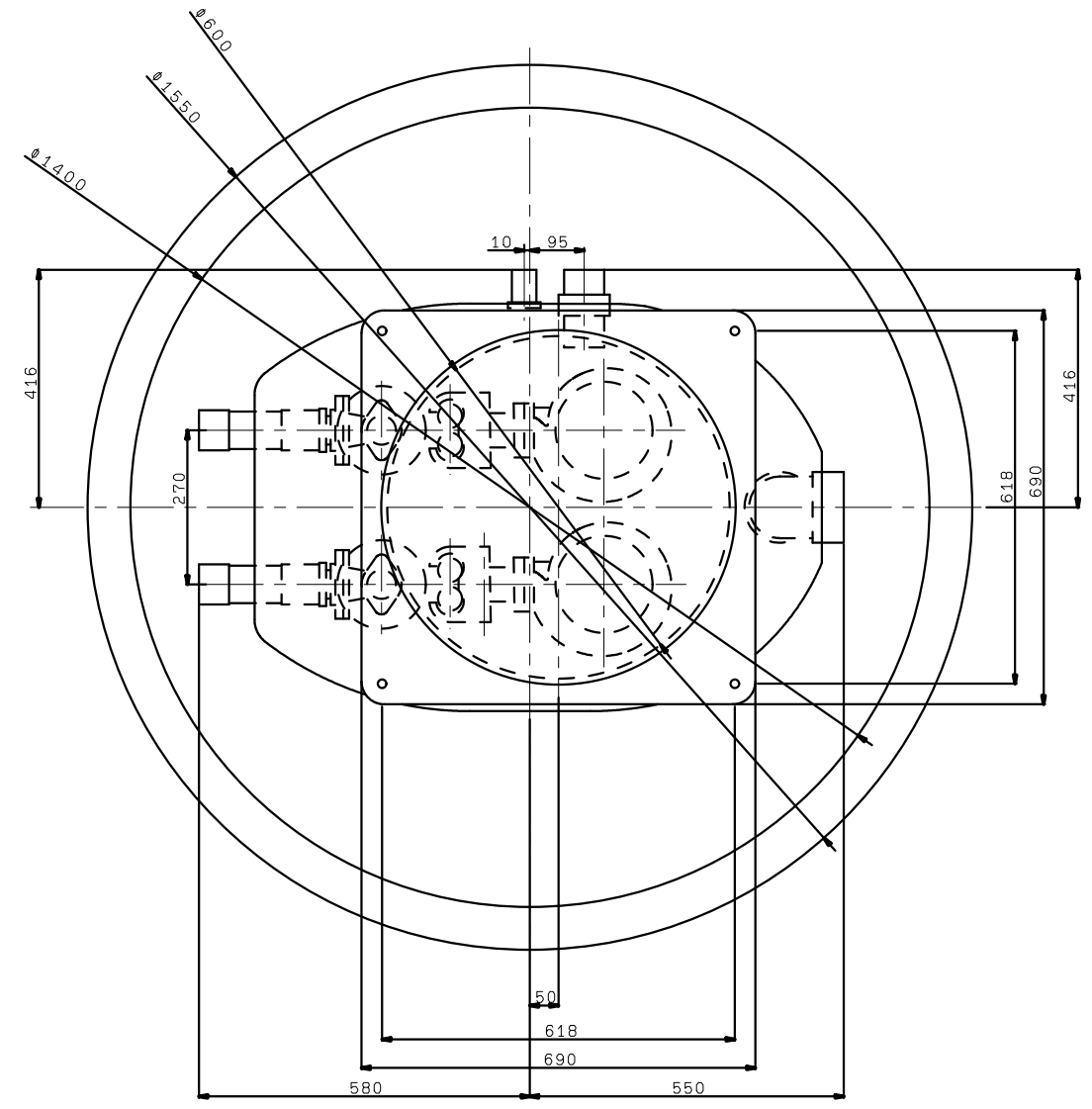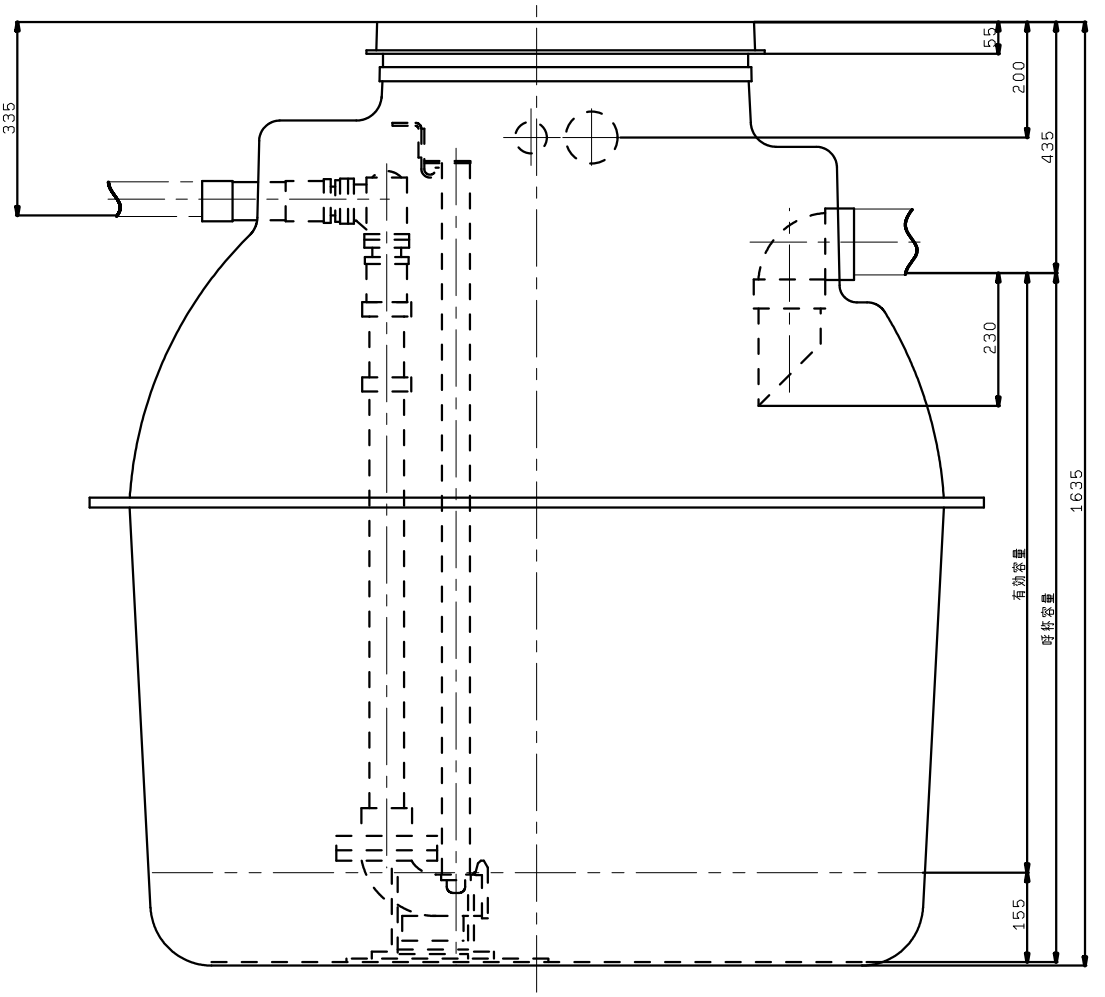TAZS2-150D50G