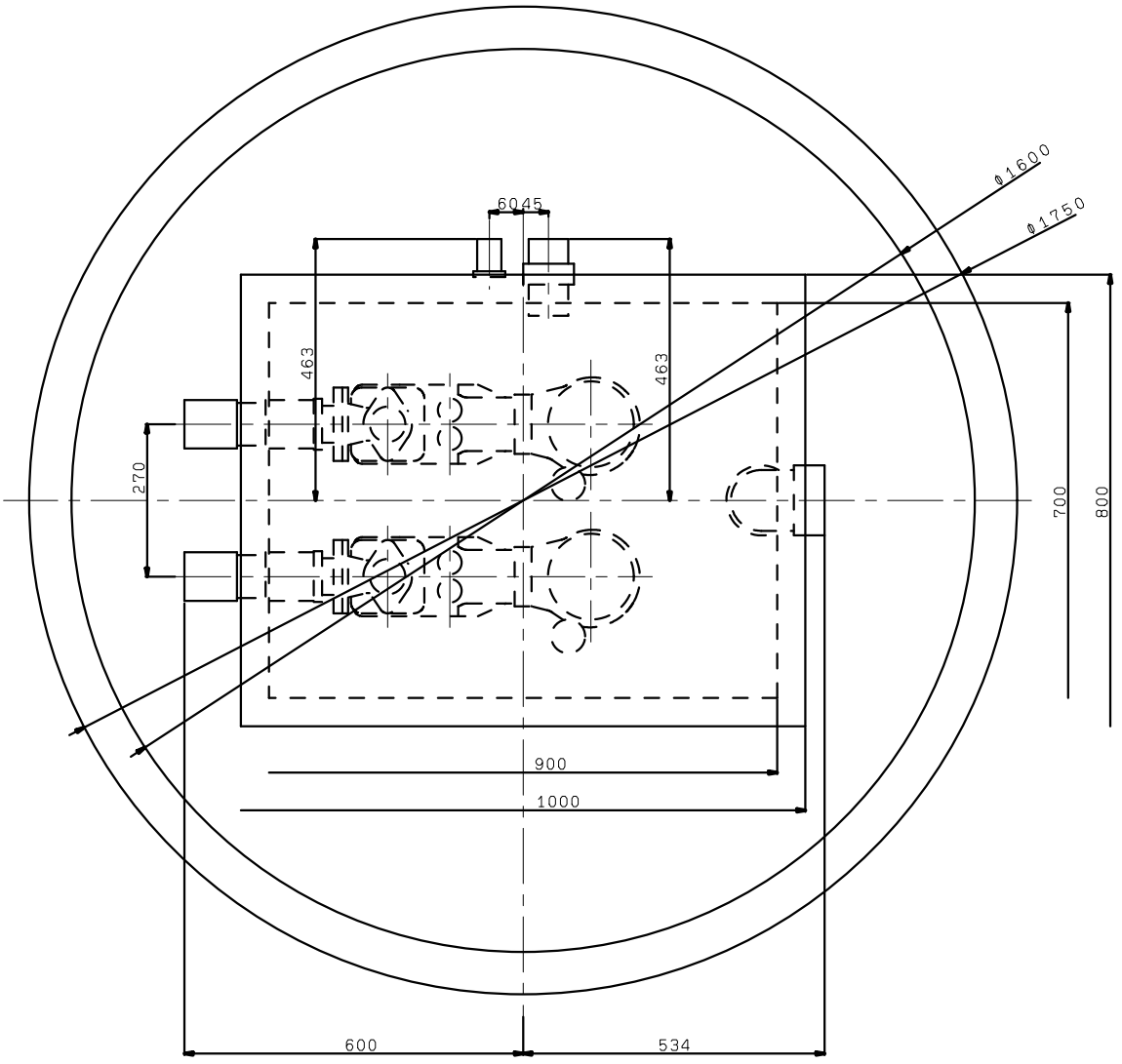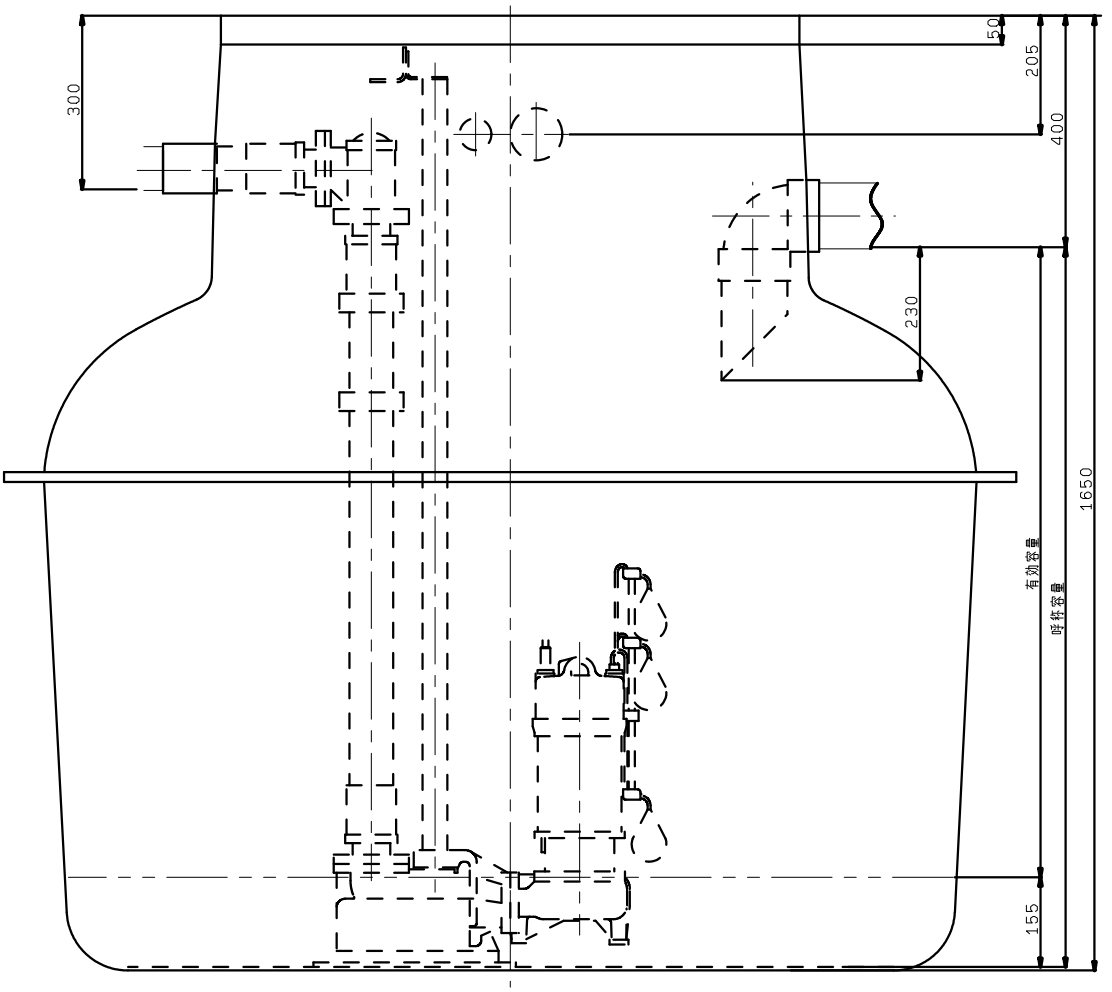TAZP2-200D65G