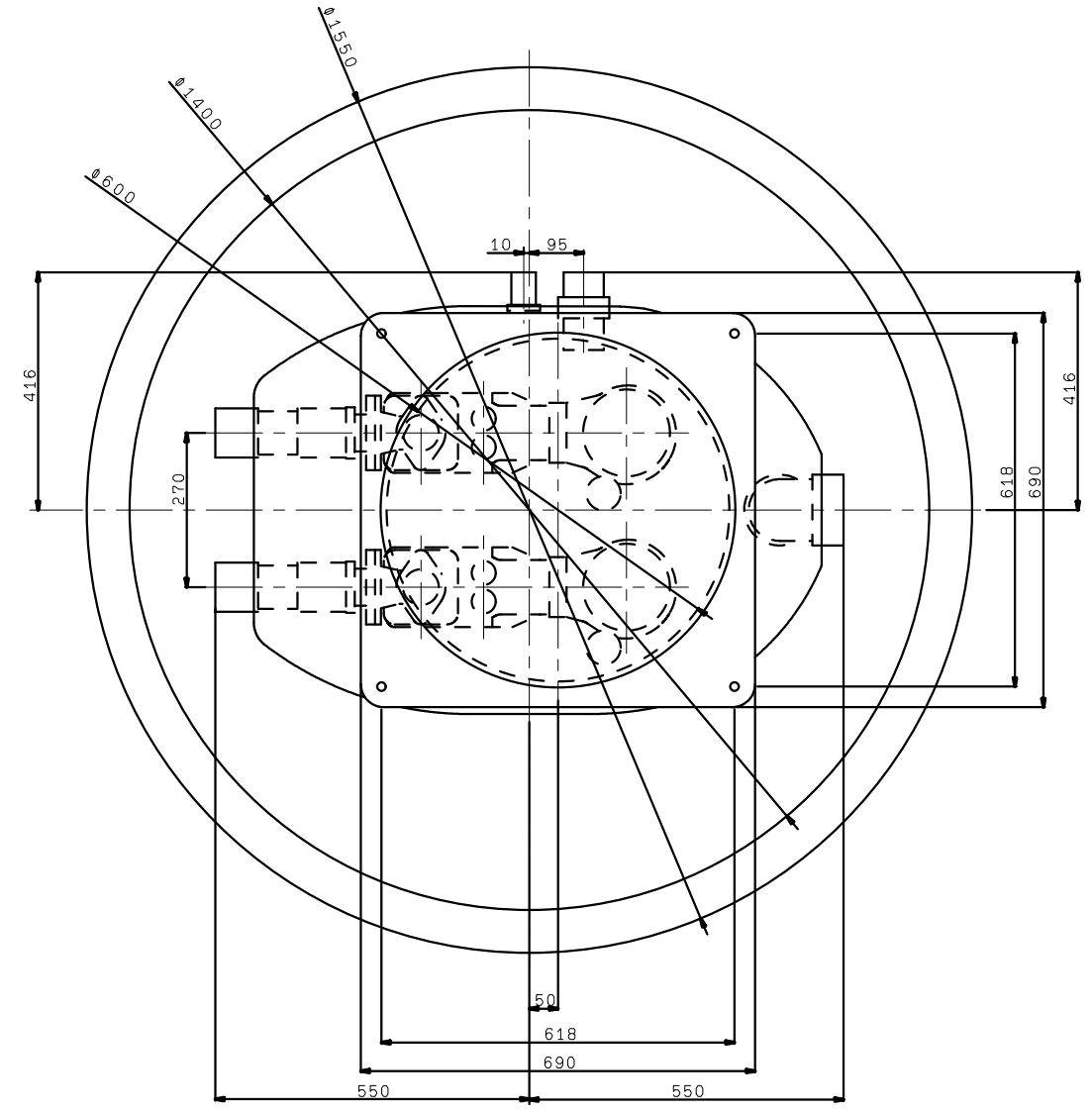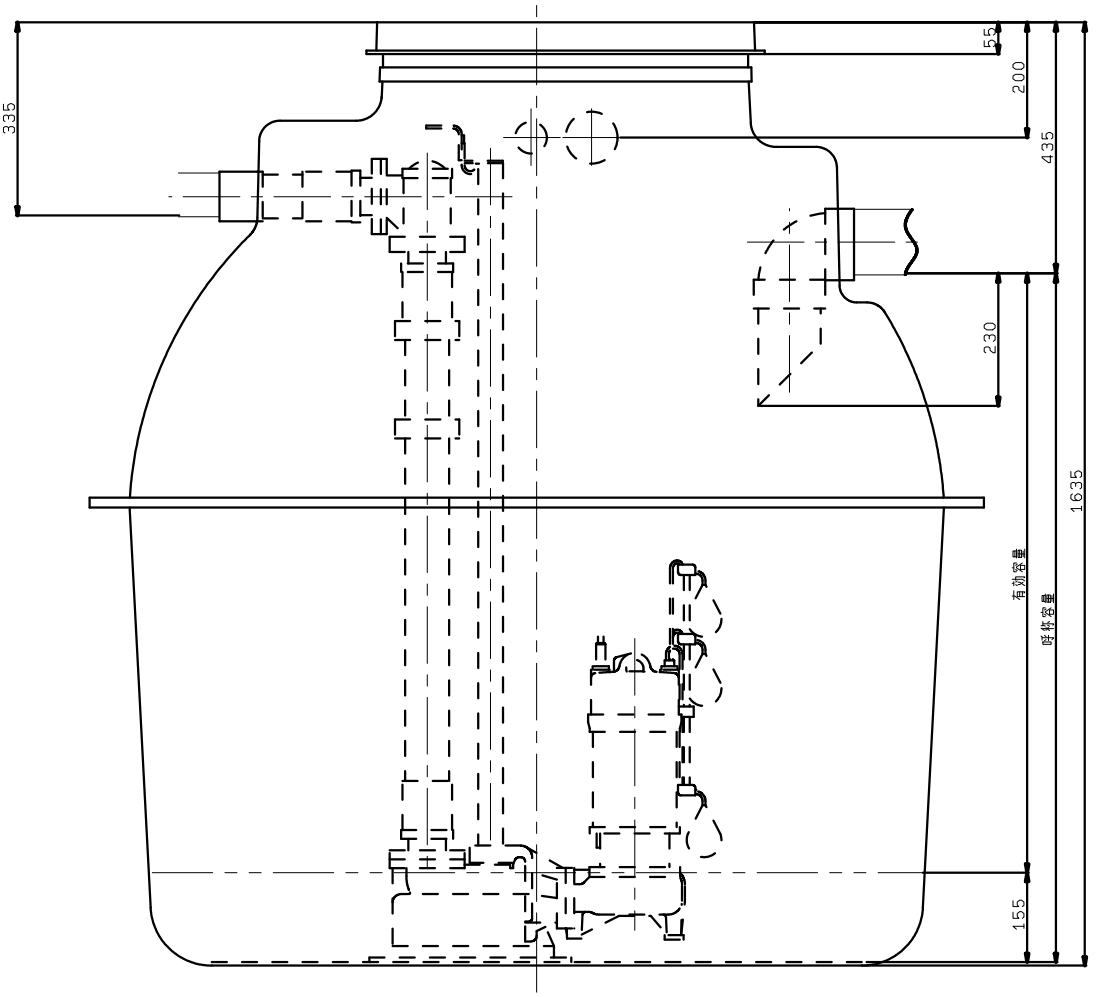TAZP2-150D65G